colson GERMANY

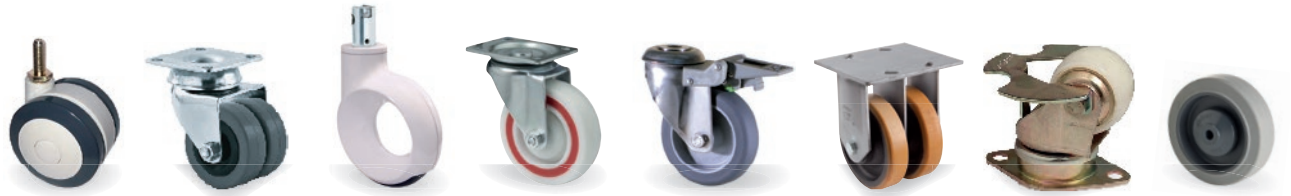

Rollen & Räder
Castors & Wheels

colson GROUP ROLLING AT THE SPEED OF LIFE

Inhalt
Index

Unternehmen
Company

	Seite / Page
Symbole Symbols	3
Qualität Quality	5
Historie History	6
Niederlassungen Subsidiaries	8
Unternehmen & Marken Companies & Brands	9

Produkte
Products

	Seite / Page
Möbelrollen Furniture castors	10
Apparaterollen Apparatus castors	20
Medizinisch-Techn. Rollen Medical equipment castors	70
Transportgeräterollen Transport appliance castors	98
Edelstahlrollen Stainless steel castors	118
Schwerlastrollen Heavy duty castors	122
Räder Wheels	130
Zubehör Accessories	148

Rollentechnik und Anforderungen
Castor technology and requirements

	Seite / Page
Rollentypen Castor types	156
Räder Wheels	158
Radlagerarten Bearing Types	160
Gehäusevarianten Types of housings	162
Feststellervarianten Types of brakes	164
Befestigungen Attachments	165
Manövrierbarkeit Manoeuvrability	166
Chemische Beständigkeit Chemical resistance	167
Anfahr- und Rollwiderstände Resistance to starting and rolling	168
Tragfähigkeit Load rating	169
Umgebungsverhältnisse Enviromental conditions	170
Bestellsystem für Colson Produkte Reference system for Colson products	172
Produkthaftung / AGBs Product liability / general sales conditions	176

Symbole
Symbols

Raddurchmesser
wheel diameter

Radbreite
wheel width

Nabenlänge
hub width

Achslochbohrung
bore diameter

Hohlachse
bushing

Befestigungsplatte Außenmaße
top plate dimensions

Lochabstand
bolt hole spacing

Schraubloch Durchmesser
fixing bolt diameter

Rückenloch
single bolt hole

Ausladung
offset

Bauhöhe
overall height

Schwenkradius
brake swivel radius

Gleitlager
plain bearing

Rollenlager
roller bearing

1 Zentralkugellager
1 central ball bearing

2 Kugellager
2 ball bearings

Tragfähigkeit
load capacity

Gewicht
weight

Lenkrolle
swivel castor

Bockrolle
fixed castor

mit Radfeststeller
wheel locking brake

mit Totalfeststeller nachlaufend
total brake mounted behind

mit Totalfeststeller vorlaufend
total brake mounted in front

mit Zentralfeststeller
central brake

mit Richtungsfeststeller
directional brake

Platte
plate

Gewindestift
threaded stem

Spreizhülse
expanding socket

Zapfen
fixing stem

Rohreinsteckhülsenstift
nylon socket stem

Rollenherstellung auf höchstem Niveau.

Castor manufacture of the highest quality.

DESIGNPREIS
NOMINIERT

reddot design award
winner

Wenn Erfahrung das beste Zertifikat für Sie ist. Dann ist es Colson.

If experience is the best certificate for you – then it's Colson.

Alle sprechen von Qualität – von der bestmöglichen Funktion, der langen Lebensdauer und der größtmöglichen Sicherheit ihrer Produkte. Schön und gut. Qualität entsteht jedoch nicht von heute auf morgen. Sie muss erst wachsen. Aus Tradition und Erfahrung. Als ältester Hersteller von Rädern und Rollen in Europa bringen wir beides in Reinkultur mit. Die Qualität unserer Produkte ist somit seit Generationen überliefert. Sie folgt einem Denken, das sich an den wachsenden Ansprüchen der Kunden innerhalb einer immer mobiler und rasanter werdenden Welt orientiert.

Und obwohl wir für unsere buchstäbliche Qualität bekannt sind, steht sie auch auf dem Papier. Unser Qualitätsmanagement wurde auch durch die DQS-Zertifizierungsgemeinschaft anerkannt. Alle fertigungstechnischen und organisatorischen Abläufe entsprechen damit den DIN EN ISO 9001-Anforderungen.

Unsere Erfahrung hingegen ist für uns das wertvollste Zertifikat. Sie profitieren davon. In unserer täglichen Zusammenarbeit. Und durch jede einzelne Rollentype, die nach unzähligen Tests und Prüfungen unser Haus verlässt, um an ihren Produkten die einzigartige Colson-Qualität zum Tragen zu bringen.

Everyone talks about quality – about the best possible operation, long product life and the greatest possible safety of their products. All that is fine, but quality isn't achieved in a day, it has to grow from tradition and experience. As the oldest manufacturer of wheels and castors in Europe, it's our heritage. It results from a way of thinking that is oriented to the growing demands of customers in a world that is rapidly growing in pace and mobility.

And although we are known for our literal quality, now this is also on paper. Our Total Quality Management has also been recognized by the DQS certification organization. All technical and organizational production steps thus meet the DIN/ISO EN 9001 standards requirements.

Our experience, on the other hand, cannot be bought. For us it is the most valuable certificate. You will benefit from it, in our daily cooperation, and through our products which bring the unique Colson quality into action on your equipment.

3CERT

ZERTIFIKAT

3CERT GmbH bescheinigt hiermit,
dass das Unternehmen

colson GERMANY

RHOMBUS ROLLEN HOLDING-GMBH

INDUSTRIESTRASSE 8
42499 HÜCKESWAGEN

für den Geltungsbereich

HERSTELLUNG VON RÄDERN UND ROLLEN

ein Qualitätsmanagementsystem eingeführt hat und anwendet. Durch ein Audit, dokumentiert in einem Bericht, wurde der Nachweis erbracht, dass dieses Qualitätsmanagementsystem die Forderungen der folgenden Norm erfüllt:

DIN EN ISO 9001:2015, AUSGABE NOVEMBER 2015

Dieses Zertifikat ist gültig bis
2019-01-01

Zertifikat-Reg.-Nr.
200127

Castrop-Rauxel, den
2017-12-04

Dr. Alfons Roerkohl
Geschäftsführer

3CERT GMBH KARLSTRASSE 30 44575 CASTROP-RAUXEL

IAF DAkkS

Besuchen Sie uns online.

Visit us online.

www.colson-rollen.com

Historie
History

Über 100 Jahre Erfahrung
Qualität und Dienstleistung haben bei RHOMBUS Rollen eine lange Tradition. Das Unternehmen ist der älteste industrielle Hersteller von Rädern und Rollen in Europa. 1899 in Burg an der Wupper gegründet, begann die Albert Schulte Söhne GmbH & Co. zunächst mit der Produktion von Rollen und Rädern für Klaviere. Unter dem Markennamen „RHOMBUS“ bot das Unternehmen bereits Mitte der dreißiger Jahre des vergangenen Jahrhunderts ein breites Spektrum an Rollen für verschiedenste Einsatzbereiche. In den fünfziger Jahren avancierte der Hersteller aus dem Bergischen Land zu einem der führenden der Branche. 1994 benannte sich das Unternehmen nach seinem Markennamen und firmierte seither unter RHOMBUS Rollen.

Erfolg durch starke Partnerschaft
Darüberhinaus gehört RHOMBUS Rollen seit April 2009 zur Colson Group – dem weltweit führenden Hersteller von Rädern und Rollen. Die Colson Group besteht aus einer Vielzahl von unabhängigen Firmen der Rollenbranche, die weltweit vertreten sind und somit ein besonders großes Produktsortiment für nahezu jeglichen Anwendungsbereich anbieten können.

Neben der RHOMBUS Rollen Holding-GmbH gehört seit Anfang 2020 auch die AS Rollen GmbH, die ihren Sitz ebenfalls in Hückeswagen hat, zur international agierenden Unternehmensgruppe COLSON. Um die Synergieeffekte bestmöglich zu nutzen und gemeinsam auf dem deutschen Markt zu expandieren, wurde entschieden die beiden Unternehmen am Standort von RHOMBUS zusammenzulegen und nun gemeinsam unter dem neuen Unternehmensnamen *Colson Rollen GmbH* zu firmieren.

Dem Grundsatz „Leadership through Partnership“ folgend wird die ständige Weiterentwicklung von Qualität, Service und Kundenbetreuung sowie eine faire Kooperation mit Kunden, Lieferanten und Mitarbeitern angestrebt, sodass dies der für uns folgerichtige Schritt in Richtung Zukunft ist.

Gemäß unserem Slogan „ROLLING AT THE SPEED OF LIFE” möchten wir allen Ansprüchen des Lebens gerecht werden und Ihnen als kompetenter Partner für den Bezug von qualitativ hochwertigen Rollen & Rädern zur Seite stehen!

Over 100 years‘ experience
Quality and service have a long tradition at RHOMBUS Rollen. The firm is the oldest industrial manufacturer of wheels and castors in Europe. Founded in 1899 in Burg an der Wupper, Albert Schulte Söhne GmbH & Co. first started with the production of castors and wheels for pianos. Under the brand name „RHOMBUS“, the firm was already supplying a wide range of castors for various areas of application in the midthirties of the last century. In the fifties, the manufacturer emerged from the „Bergisches Land“ to become one of the leaders in the sector. In 1994, the firm took the name of its brand and has since operated as RHOMBUS Rollen.

Success through strong partnership
Since April 2009, RHOMBUS has joined the Colson Group, the premier manufacturer of castors and wheels in the world. The Colson Group is made up of a large number of independent castor companies located around the world and can offer a huge product portfolio for nealry every application area.

In addition to RHOMBUS Rollen Holding-GmbH, which has been a successful partner since 2009, AS Rollen GmbH has also been part of the international COLSON group of companies since the beginning of 2020. In order to make the best possible use of the synergy effects and to expand together on the German market, the two companies have now been merged at the RHOMBUS site with the new company name *Colson Rollen GmbH*.

According to the principle „Leadership through Partnership“, we are working for a continuous further development of quality, service and customer care and fair cooperation with customers, suppliers and workers. Therefore it was the right step towards the future!

True to our slogan “ROLLING AT THE SPEED OF LIFE” we want to meet all requirements of life and be your competent partner for the purchase of high quality castors & wheels!

a company of

Niederlassungen in Europa
Subsidiaries in Europe

Deutschland
Germany

Colson Rollen GmbH
Industriestraße 8
42499 Hückeswagen
Tel. +49 (0)2192 9368-0
Fax +49 (0)2192 9368-477
info@colson-rollen.com
www.colson-rollen.com

Frankreich
France

COLSON S.A.S
424 Av. de la Couronne
78681 Epône Cédex
Tel. +33 (0)1 30 95 55 45
Fax +33 (0)1 30 95 21 60
info@rhombus.fr
www.rhombus.fr

Großbritanien
Great Britain

Colson UK Limited
Bagnall Street, Hill Top
West Bromwich B70 0TS
Tel. +44 (0)121 556 7221
Fax +44 (0)121 502 2658
info@colson-castors.co.uk
www.colson-castors.co.uk

Polen
Poland

Colson Europe B.V. Sp. z. o. o.
ul. Fabianowska 101
62-052 Komorniki
Tel. +48 (0)61 8667 012
biuro@colson.pl
www.colson.pl

Niederlande
Netherlands

Colson Europe B.V.
Generatorstraat 11
3903 LH Veenendaal
Tel. +31 (0)318 53 66 11
Fax +31 (0)318 52 68 76
info@colson-europe.com
www.colson-europe.com

Italien
Italy

Colson Italia srl
Via Ancona 15bis
60035 Jesi (AN)
Tel. +39 (0)338 3641389
Fax +39 (0)731 226631
m.ciranna@colson.it
www.colson.it

Finland
Finland

Oy Mannerin Konepaja Ab
P.O. Box 3 (Pitkäkatu 17)
10901 Hanko
Tel. +358 (0)19 222001
manner@manner.fi
www.manner.fi

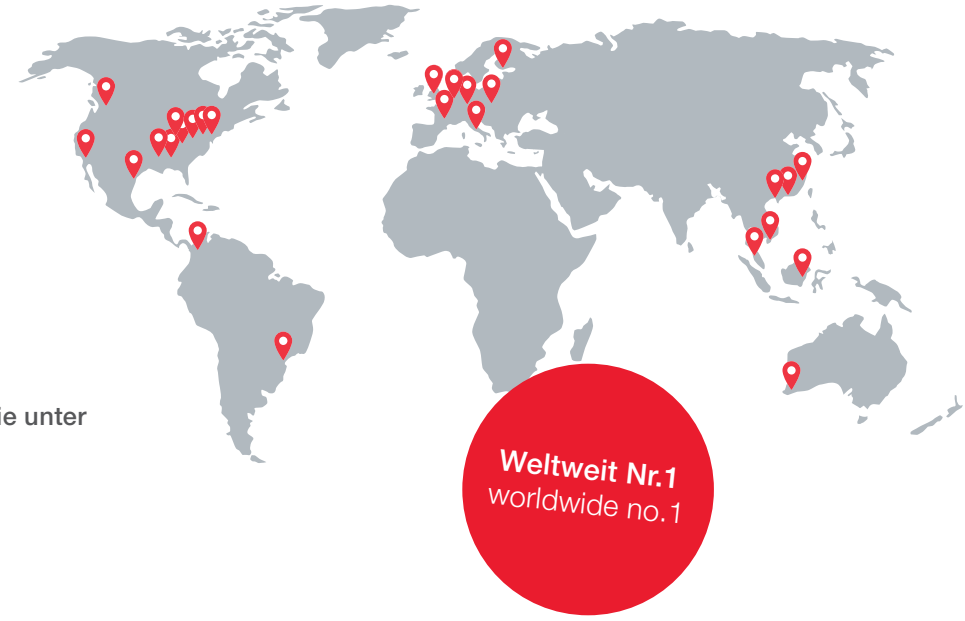

Weitere Niederlassungen finden Sie unter www.colson-rollen.com

Further branches can be found at
www.colson-castors.de

Unternehmen & Marken
Companies & Brands

colson GROUP ROLLING AT THE SPEED OF LIFE

colson

RHOMBUS

INDUSTRIAL SOLUTIONS colson WORLDWIDE NO. 1

Flexello

ALBION

MedCaster

Jarvis

British Castors Limited

EHI AUSTRALIA

BASSICK SINCE 1878

CAN-AM

shepherd caster corporation

Revvo

Faultless

ASO

manner SMART MOVES ON MANNER CASTORS

Möbelrollen
Furniture Castors

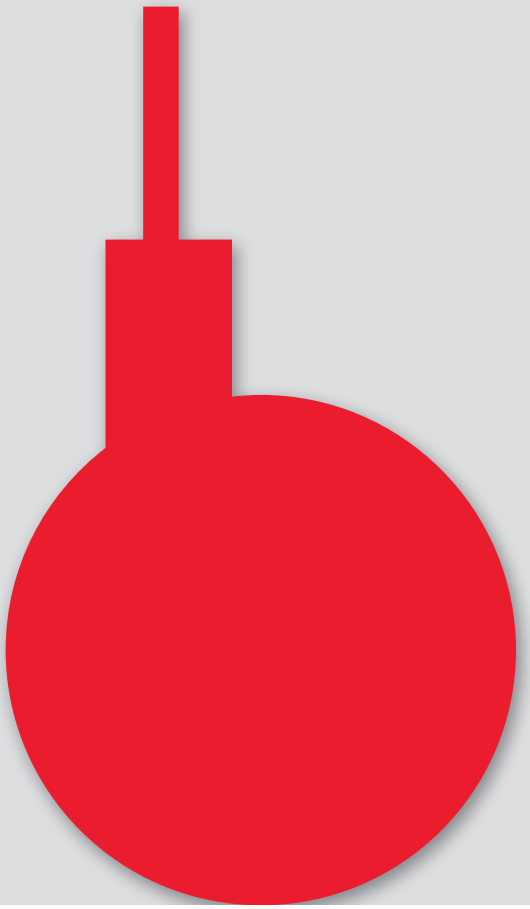

119 Lenkrolle / Swivel castor

119 050 R	50	110,3	50	

119 050 L (119 810 6767)	50	110,3	50	

Technische Beschreibung

- Kugel-Lenkrolle rechts- oder linksgebogen (L/R)
- Gewindebüchse M 14x1,5x44 mm, 2 Muttern, Gummi-Dichtungsring
- Maß Oberkante Kugel / obere Mutter 65 mm
- Stahldraht-Konstruktion mit schwarzem Gummikugelrad (Shore A 70)

Technical description

- ball-swivel castor right or left (R/L)
- steel wire construction with black rubber spherical wheel (Shore A 70)
- threaded stem M 14x1,5x44 mm, 2 nuts, rubber sealing ring
- measurement top edge ball bearing upper nut 65 mm

176a Bockrolle / Fixed castor
177a Lenkrolle / Swivel castor

176a 33C050b ZPS	50	18	155		60x50	5,5	22,5x38,2	40

177a 33C050b ZPS	50	18	155	24	60x50	5,5	22,5x38,2	40

Technische Beschreibung

- Stahlblechgehäuse verzinkt-passiviert
- 90 Grad schwenkbar
- Anschraubplatte demontierbar
- federnd mit belastungsabhängiger Feststellwirkung
- Federweg max. 22 mm, Federdruck 17 kg

Radserie 33Cb

- Vollgummireifen blaugrau (Shore A 80)
- Kunststoff-Radkörper grau
- Metall-Fadenschutz verzinkt-passiviert (ab Ø 75 mm)
- Flanschlager

Technical description

- metal housing
- zinc passivated
- with load related locking effect
- screw-on plate can be removed
- turned through 90°
- total spring distance max. 22 mm,
- total spring pressure 17 kg

Wheel series 33Cb

- solid rubber tyre blue-grey (Shore A 80)
- plastic wheel centre grey
- metal thread guard zinc-passivated (from Ø 75 mm)
- flange bearing

197b Drucklager / Plate ball bearing
197d Drucklager / Plate ball bearing
198 Drucklager / Plate ball bearing

197B	19,5	95x70	6,5	75x45	280	

197D	10,5	57x57	10,5	43x43	50	

198ZPI	19	115x85	9	80x55/60	250	
198ZPK	26	138x109	11	105x75/80	600	

Technische Beschreibung

- Doppelplatten-Drucklager
- einreihiger Kugellauf
- verzinkt-passiviert

Technical description

- double plate ball bearing
- single-row ball race
- zinc-passivated

153a Bockrolle / Fixed castor
156a Bockrolle / Fixed castor
164a Bockrolle / Fixed castor

153a 00G025z ZPS	25	14	27	50x20	4,5	35,5	15
153a 00G030z ZPS	30	15	33,5	45x20	5,5	35,5	15
153a 00G035z ZPS	35	18	39	50x25	5,5	40	25
153a 00G040z ZPS	40	18	46,5	67x26	6,5	54	30
153a 00G045z ZPS	45	18	49	67x26	6,5	54	35
153a 00G050z ZPS	50	19	51,5	67x26	6,5	54	40

153a 33G050b ZPS	50	18	51,5	67x26	6,5	54	40

156a 00G016g ZPS	16	19	19,5	42x23	4,3	28,5	20

164a 00G016g ZPS	16	19	20	42x23	4,3	20	20

Technische Beschreibung
- → Stahlblechgehäuse
- → verzinkt-passiviert

Radserie 00Gz
- → Polypropylen schwarz
- → Gleitlager

Radserie 33Gb
- → Vollgummireifen blaugrau (Shore A 80)
- → Kunststoff-Radkörper schwarz
- → Gleitlager

Radserie 00Gg
- → Polyamid grau
- → Gleitlager

Technical description
- → sheet steel housing
- → zinc passivated

Wheel series 00Gz
- → polypropylene black
- → plain bearing

Wheel series 33Gb
- → solid rubber tyre blue-grey (Shore A 80)
- → plastic wheel centre grey
- → plain bearing

Wheel series 00Gg
- → polyamide grey
- → plain bearing

287a Lenkrolle / Swivel castor
287b Lenkrolle mit Radfeststeller / Swivel castor with wheel locking brake

287a 00G050x KGB1	50	2x11	56	17	M08x15			40	•
287a 00G075x KGC	75	2x13	81	24	M10x25			60	•
287a 00G100x KGC	100	2x16	107	37	M10x25			70	•
287a 00G125x KGC	125	2x20	135	50	M10x25			80	•

287b 00G050x KGB1	50	2x11	56	17	M08x15			40	•
287b 00G075x KGC	75	2x13	81	24	M10x25			60	•
287b 00G100x KGC	100	2x16	107	37	M10x25			70	•
287b 00G125x KGC	125	2x20	135	50	M10x25			80	•

287a 00G050x KPS	50	2x11	60	17	38x38	5	25x25	40	•
287a 00G075x KPS	75	2x13	87	24	38x38	5	25x25	60	•
287a 00G100x KPS	100	2x16	107	37	65x55	8	41x51	70	•
287a 00G125x KPS	125	2x20	135	50	65x55	8	41x51	80	•

287b 00G050x KPS	50	2x11	60	17	38x38	5	25x25	40	•
287b 00G075x KPS	75	2x13	87	24	38x38	5	25x25	60	•
287b 00G100x KPS	100	2x16	107	37	65x55	8	41x51	70	•
287b 00G125x KPS	125	2x20	135	50	65x55	8	41x51	80	•

• Artikel auf Anfrage / product on request

Technische Beschreibung

- Gehäuse und Rad aus Polyamid (PA)
- Befestigungen verzinkt
- harte Lauffläche (für weiche Böden)

Technical description

- housing and wheel made of polyamide (PA)
- attachments zinc-plated
- hard running surface (for soft floors)

Radserie 00Gx

- Polyamid schwarz
- Gleitlager

Wheel series 00Gx

- polyamide black
- plain bearing

287a Lenkrolle / Swivel castor
287b Lenkrolle mit Radfeststeller / Swivel castor with wheel locking brake

287a 00G050x KS02	50	2x11	56	17	11x20	40	•
287a 00G075x KS02	75	2x13	81	24	11x20	60	•
287a 00G100x KS02	100	2x16	107	37	11x20	70	•
287a 00G125x KS03	125	2x20	135	50	11x30	80	•

287b 00G050x KS02	50	2x11	56	17	11x20	40	•
287b 00G075x KS02	75	2x13	81	24	11x20	60	•
287b 00G100x KS02	100	2x16	107	37	11x20	70	•
287b 00G125x KS03	125	2x20	135	50	11x30	80	•

• **Artikel auf Anfrage / product on request**

vGehäuse und Rad aus Polyamid (PA)
→ Befestigungen verzinkt
→ harte Lauffläche (für weiche Böden)

Radserie 00Gx

→ Polyamid schwarz
→ Gleitlager

Technical description

→ housing and wheel made of polyamide (PA)
→ attachments zinc-plated
→ hard running surface (for soft floors)

Wheel series 00Gx

→ polyamide black
→ plain bearing

288a Lenkrolle / Swivel castor
288b Lenkrolle mit Radfeststeller / Swivel castor with wheel locking brake

288a 34G050v KGB1	50	2x11	56	17	M08x15		40	•
288a 34G075v KGC	75	2x13	81	24	M10x25		50	•
288a 34G100v KGC	100	2x16	107	37	M10x25		60	•
288a 34G125v KGC	125	2x20	135	50	M10x25		80	•

288b 34G050v KGB1	50	2x11	56	17	M08x15		40	•
288b 34G075v KGC	75	2x13	81	24	M10x25		50	•
288b 34G100v KGC	100	2x16	107	37	M10x25		60	•
288b 34G125v KGC	125	2x20	135	50	M10x25		80	•

288a 34G050v KPS1	50	2x11	60	17	38x38	5	25x25	40	•
288a 34G075v KPS	75	2x13	87	24	38x38	5	25x25	50	•
288a 34G100v KPS	100	2x16	107	37	65x55	8	41x51	60	•
288a 34G125v KPS	125	2x20	135	50	65x55	8	41x51	80	•

288b 34G050v KPS1	50	2x11	60	17	38x38	5	25x25	40	•
288b 34G075v KPS	75	2x13	87	24	38x38	5	25x25	50	•
288b 34G100v KPS	100	2x16	107	37	65x55	8	41x51	60	•
288b 34G125v KPS	125	2x20	135	50	65x55	8	41x51	80	•

• **Artikel auf Anfrage / product on request**

Technische Beschreibung

- Gehäuse und Rad aus Polyamid (PA-RAL 7035)
- Befestigungen verzinkt
- auch lieferbar mit Einschlagbefestigung KS02 (11x20)

Technical description

- housing and wheel made of polyamide (PA-RAL 7035)
- attachments zinc-plated
- also available with stem KS02 (11x20)

Radserie 34Gv

- Radbandage aus Polyurethan (PU-RAL 7015)
- weiche Lauffläche (für harte Böden)

Wheel series 34Gv

- wheel bandage of polyurethane (PU-RAL 7015)
- soft running surface (for hard floors)

Sie haben spezielle Anforderungen? Sprechen Sie uns an. Wir entwickeln gemeinsam mit Ihnen eine Lösung.

You have special requests? Contact us. We develop a solution together with you.

Ihr Lösungs-Partner

Your Solutions-Partner

Apparaterollen
Apparatus castors

228a Lenkrolle / Swivel castor
316a Lenkrolle / Swivel castor

228a 00G025z ZPS	25	14	39	18	47x47	6,5	35x35	15
228a 00G030z ZPS	30	15	42	18	47x47	6,5	35x35	15
228a 00G035z ZPS	35	18	48	18	47x47	6,5	35x35	25
228a 00G040z ZPS	40	18	57	23	57x57	6,5	43x43	35
228a 00G045z ZPS	45	18	60	23	57x57	6,5	43x43	35
228a 00G050z ZPS	50	19	62	23	57x57	6,5	43x43	45

316a 00G030z ZLB	30	18	46	15,5	8,2	15
316a 00G038z ZLC	38	17	59	17,5	10,2	20

Technische Beschreibung
- Stahlblechgehäuse
- verzinkt-passiviert
- einreihiger Kugellauf im Gabelkopf

Radserie 00Gz
- Polypropylen schwarz
- Gleitlager

Technical description
- metal housing
- single-row ball race in fork head
- zinc passivated

Wheel series 00Gz
- polypropylene black
- plain bearing

340a Lenkrolle / Swivel castor
340h Lenkrolle mit Totalfeststeller nachlaufend / Swivel castor with total brake mounted behind
345a Bockrolle / Fixed castor

340a 29G050r ZPC-5	50	20	69,5	24	60X60	6,3	43x43	40	•
340a 29G075r ZPC-5	75	25	100	28	60X60	6,3	43x43	60	•
340a 29G100r ZPC-5	100	27	134	37	76x76	8,5	55x55	90	•
340a 29G125r ZPC-5	125	27	157	45	76x76	8,5	55x55	120	•

340h 29G050r ZPC-5	50	20	69,5	24	60X60	6,3	43x43	40	•
340h 29G075r ZPC-5	75	25	100	28	60X60	6,3	43x43	60	•
340h 29G100r ZPC-5	100	27	134	37	76x76	8,5	55x55	90	•
340h 29G125r ZPC-5	125	27	157	45	76x76	8,5	55x55	120	•

345a 29G050r ZPC-5	50	20	69,5	60X60	6,3	43x43	40	•
345a 29G075r ZPC-5	75	25	100	60X60	6,3	43x43	60	•
345a 29G100r ZPC-5	100	27	134	76x76	8,5	55x55	90	•
345a 29G125r ZPC-5	125	27	157	76x76	8,5	55x55	120	•

• **Artikel auf Anfrage / product on request**

Technische Beschreibung

- Stahlblechgehäuse
- Schwenklager mit zweireihigem Kugellauf
- verzinkt-passiviert

Technical description

- sheet steel metal housing
- swivel bearing with double ball race
- zinc passivated

Radserie 29Gr

- thermoplastische Elastomer-Bandage (TPE), eisengrau RAL 7011 (Shore A 80)
- Kunststoff-Radkörper silbergrau RAL 7001 ohne Fadenschutz
- Gleitlager
- Kontaktverfärbung auf unversiegelten Böden möglich!

Wheel series 29Gr

- thermoplastic elastomer tyre (TPE) iron grey RAL 7011 (Shore A 80)
- plastic wheel centre silver grey RAL7001
- without thread guard
- plain bearing
- Contact discoloration on unsealed grounds possible!

340a Lenkrolle / Swivel castor
340h Lenkrolle mit Totalfeststeller nachlaufend / Swivel castor with total brake mounted behind

340a 29G050r ZLC-5	50	20	68	24	10,5	40	•
340a 29G075r ZLC-5	75	25	98	28	10,5	60	•
340a 29G100r ZLC-5	100	27	131,5	37	10,5	90	•
340a 29G125r ZLC-5	125	27	154,5	45	10,5	120	•

340h 29G050r ZLC-5	50	20	68	24	10,5	40	•
340h 29G075r ZLC-5	75	25	98	28	10,5	60	•
340h 29G100r ZLC-5	100	27	131,5	37	10,5	90	•
340h 29G125r ZLC-5	125	27	154,5	45	10,5	120	•

• **Artikel auf Anfrage / product on request**

Technische Beschreibung

- Stahlblechgehäuse
- Schwenklager mit zweireihigem Kugellauf
- verzinkt-passiviert

Technical description

- sheet steel metal housing
- swivel bearing with double ball race
- zinc passivated

Radserie 29Gr

- thermoplastische Elastomer-Bandage (TPE), eisengrau RAL 7011 (Shore A 80)
- Kunststoff-Radkörper silbergrau RAL 7001 ohne Fadenschutz
- Gleitlager
- Kontaktverfärbung auf unversiegelten Böden möglich!

Wheel series 29Gr

- thermoplastic elastomer tyre (TPE) iron grey RAL 7011 (Shore A 80)
- plastic wheel centre silver grey RAL7001
- without thread guard
- plain bearing
- Contact discoloration on unsealed grounds possible!

340a Lenkrolle / Swivel castor
340b Lenkrolle mit Radfeststeller / Swivel castor with wheel locking brake
341h Lenkrolle mit Totalfeststeller nachlaufend / Swivel castor with total brake mounted behind
345a Bockrolle / Fixed castor

340a 33G050b ZPB	50	18	70	24	54x54	6,3	40x40	40
341a 33G075b ZPC	75	24	103	37	60x60	6,3	47x47/37x37	50
341a 33G100b ZPC	100	24	124	28	60x60	6,3	47x47/37x37	60

340b 33G050b ZPB	50	18	70	24	54x54	6,3	40x40	40

341h 33G075b ZPC	75	24	103	37	60x60	6,3	47x47/37x37	50
341h 33G100b ZPC	100	24	124	28	60x60	6,3	47x47/37x37	60

345a 33G050b ZPB	50	18	70	54x54	6,3	40x40	40
346a 33G075b ZPC	75	24	103	60x60	6,3	47x47/37x37	50
346a 33G100b ZPC	100	24	124	60x60	6,3	47x47/37x37	60

Technische Beschreibung
- Stahlblechgehäuse
- Schwenklager mit zweireihigem Kugellauf
- verzinkt-passiviert

Technical description
- sheet steel metal housing
- swivel bearing with double ball race
- zinc passivated

Radserie 33Gb
- Vollgummireifen blaugrau (Shore A 80)
- Kunststoff-Radkörper schwarz
- Gleitlager

Wheel series 33Gb
- solid rubber tyre blue-grey (Shore A 80)
- plastic wheel centre grey
- plain bearing

340a Lenkrolle / Swivel castor
340b Lenkrolle mit Radfeststeller / Swivel castor with wheel locking brake
341h Lenkrolle mit Totalfeststeller nachlaufend / Swivel castor with total brake mounted behind

340a 33G050b ZLC	50	18	67	24	10,2	40
341a 33G075b ZLC	75	24	100	37	10,2	50
341a 33G100b ZLC	100	24	121	28	10,2	60

340b 33G050b ZLC	50	18	67	24	10,2	40

341h 33G075b ZLC	75	24	100	37	10,2	50
341h 33G100b ZLC	100	24	121	28	10,2	60

Technische Beschreibung

- Stahlblechgehäuse
- Schwenklager mit zweireihigem Kugellauf
- verzinkt-passiviert

Radserie 33Gb

- Vollgummireifen blaugrau (Shore A 80)
- Kunststoff-Radkörper schwarz
- Gleitlager

Technical description

- sheet steel metal housing
- swivel bearing with double ball race
- zinc passivated

Wheel series 33Gb

- solid rubber tyre blue-grey (Shore A 80)
- plastic wheel centre grey
- plain bearing

340a Lenkrolle / Swivel castor
340b Lenkrolle mit Radfeststeller / Swivel castor with wheel locking brake
341h Lenkrolle mit Totalfeststeller nachlaufend / Swivel castor with total brake mounted behind

340a 33G050b ZGC	50	18	70	24	M10x25	40
341a 33G075b ZGC	75	24	103	37	M10x25	50
341a 33G100b ZGC	100	24	124	28	M10x25	60

340b 33G050b ZGC	50	18	70	24	M10x25	40

341h 33G075b ZGC	75	24	103	37	M10x25	50
341h 33G100b ZGC	100	24	124	28	M10x25	60

Technische Beschreibung

- Stahlblechgehäuse
- Schwenklager mit zweireihigem Kugellauf
- verzinkt-passiviert

Technical description

- sheet steel metal housing
- swivel bearing with double ball race
- zinc passivated

Radserie 33Gb

- Vollgummireifen blaugrau (Shore A 80)
- Kunststoff-Radkörper schwarz
- Gleitlager

Wheel series 33Gb

- solid rubber tyre blue-grey (Shore A 80)
- plastic wheel centre grey
- plain bearing

340a Lenkrolle / Swivel castor
340b Lenkrolle mit Radfeststeller / Swivel castor with wheel locking brake
341h Lenkrolle mit Totalfeststeller nachlaufend / Swivel castor with total brake mounted behind

340a 33G050b ZR	50	18	70	24	40	
341a 33G075b ZR	75	24	103	37	50	
341a 33G100b ZR	100	24	124	28	60	

340b 33G050b ZR	50	18	70	24	40	

341h 33G075b ZR	75	24	103	37	50	
341h 33G100b ZR	100	24	124	28	60	

Technische Beschreibung

- Stahlblechgehäuse
- Schwenklager mit zweireihigem Kugellauf
- verzinkt-passiviert
- Befestigung siehe Kapitel »Zubehör«

Radserie 33Gb

- Vollgummireifen blaugrau (Shore A 80)
- Kunststoff-Radkörper schwarz
- Gleitlager

Technical description

- sheet steel metal housing
- swivel bearing with double ball race
- zinc passivated
- attachment see chapter »Accessories«

Wheel series 33Gb

- solid rubber tyre blue-grey (Shore A 80)
- plastic wheel centre grey
- plain bearing

341a Lenkrolle / Swivel castor
341h Lenkrolle mit Totalfeststeller nachlaufend / Swivel castor with total brake mounted behind
346a Bockrolle / Fixed castor

341a 30C100b ZPC	100	23	124	28	60x60	6,3	47x47/37x37	65

341h 30C100b ZPC	100	23	124	28	60x60	6,3	47x47/37x37	65

346a 30C100b ZPC	100	23	124	60x60	6,3	47x47/37x37	65	

Technische Beschreibung

- Stahlblechgehäuse
- verzinkt-passiviert
- Schwenklager mit zweireihigem Kugellauf

Technical description

- sheet steel metal housing
- swivel bearing with double ball race
- zinc passivated

Radserie 30Cb

- Vollgummireifen blaugrau (Shore A 80)
- Metall-Fadenschutz verzinkt-passiviert
- Stahlblechfelge
- Flanschlager

Wheel series 30Cb

- solid rubber tyre blue-grey (Shore A 80)
- sheet steel metal rim
- thread guard zinc passivated
- flange bearing

341a Lenkrolle / Swivel castor
341h Lenkrolle mit Totalfeststeller nachlaufend / Swivel castor with total brake mounted behind

341a 30C100b ZLC	100	23	121	28	10,2	65

341h 30C100b ZLC	100	23	121	28	10,2	65

341a 30C100b ZGC	100	23	124	28	M10x25	65

341h 30C100b ZGC	100	23	124	28	M10x25	65

Technische Beschreibung

- Stahlblechgehäuse
- verzinkt-passiviert
- Schwenklager mit zweireihigem Kugellauf

Technical description

- sheet steel metal housing
- swivel bearing with double ball race
- zinc passivated

Radserie 30Cb

- Vollgummireifen blaugrau (Shore A 80)
- Metall-Fadenschutz verzinkt-passiviert
- Stahlblechfelge
- Flanschlager

Wheel series 30Cb

- solid rubber tyre blue-grey (Shore A 80)
- sheet steel metal rim
- thread guard zinc passivated
- flange bearing

341a Lenkrolle / Swivel castor
341h Lenkrolle mit Totalfeststeller nachlaufend / Swivel castor with total brake mounted behind

341a 30C100b ZR	100	23	124	28	65	

341h 30C100b ZR	100	23	124	28	65	

Technische Beschreibung
- Stahlblechgehäuse
- verzinkt-passiviert
- Schwenklager mit zweireihigem Kugellauf
- Befestigung siehe Kapitel »Zubehör«

Radserie 30Cb
- Vollgummireifen blaugrau (Shore A 80)
- Metall-Fadenschutz verzinkt-passiviert
- Stahlblechfelge
- Flanschlager

Technical description
- sheet steel metal housing
- swivel bearing with double ball race
- zinc passivated
- attachment see chapter »Accessories«

Wheel series 30Cb
- solid rubber tyre blue-grey (Shore A 80)
- sheet steel metal rim
- thread guard zinc passivated
- flange bearing

340a Lenkrolle / Swivel castor
340b Lenkrolle mit Radfeststeller / Swivel castor with wheel locking brake
341h Lenkrolle mit Totalfeststeller nachlaufend / Swivel castor with total brake mounted behind
345a Bockrolle / Fixed castor

340a 33C050b ZPB	50	18	70	24	54x54	6,3	40x40	40
341a 33C075b ZPC	75	23	103	37	60x60	6,3	47x47/37x37	50

340b 33C050b ZPB	50	18	70	24	54x54	6,3	40x40	40

341h 33C075b ZPC	75	23	103	37	60x60	6,3	47x47/37x37	50

345a 33C050b ZPB	50	18	70	54x54	6,3	40x40	40	
346a 33C075b ZPC	75	23	103	60x60	6,3	47x47/37x37	50	

Technische Beschreibung
- Stahlblechgehäuse
- Schwenklager mit zweireihigem Kugellauf
- verzinkt-passiviert

Technical description
- sheet steel metal housing
- swivel bearing with double ball race
- zinc passivated

Radserie 33Cb
- Vollgummireifen blaugrau (Shore A 80)
- Kunststoff-Radkörper grau
- Metall-Fadenschutz verzinkt-passiviert (ab Ø 75 mm)
- Flanschlager

Wheel series 33Cb
- solid rubber tyre blue-grey (Shore A 80)
- plastic wheel centre grey
- metal thread guard zinc-passivated (from Ø 75 mm)
- flange bearing

340a Lenkrolle / Swivel castor
340b Lenkrolle mit Radfeststeller / Swivel castor with wheel locking brake
341h Lenkrolle mit Totalfeststeller nachlaufend / Swivel castor with total brake mounted behind

340a 33C050b ZLC	50	18	67	24	10,2	40
341a 33C075b ZLC	75	23	100	37	10,2	50

340b 33C050b ZLC	50	18	67	24	10,2	40

341h 33C075b ZLC	75	23	100	37	10,2	50

Technische Beschreibung

- Stahlblechgehäuse
- Schwenklager mit zweireihigem Kugellauf
- verzinkt-passiviert

Technical description

- sheet steel metal housing
- swivel bearing with double ball race
- zinc passivated

Radserie 33Cb

- Vollgummireifen blaugrau (Shore A 80)
- Kunststoff-Radkörper grau
- Metall-Fadenschutz verzinkt-passiviert (ab Ø 75 mm)
- Flanschlager

Wheel series 33Cb

- solid rubber tyre blue-grey (Shore A 80)
- plastic wheel centre grey
- metal thread guard zinc-passivated (from Ø 75 mm)
- flange bearing

340a Lenkrolle / Swivel castor
340b Lenkrolle mit Radfeststeller / Swivel castor with wheel locking brake
341h Lenkrolle mit Totalfeststeller nachlaufend / Swivel castor with total brake mounted behind

340a 33C050b ZGC	50	18	70	24	M10x25	40
341a 33C075b ZGC	75	23	103	37	M10x25	50

340b 33C050b ZGC	50	18	70	24	M10x25	40

341h 33C075b ZGC	75	23	103	37	M10x25	50

Technische Beschreibung
- Stahlblechgehäuse
- Schwenklager mit zweireihigem Kugellauf
- verzinkt-passiviert

Technical description
- sheet steel metal housing
- swivel bearing with double ball race
- zinc passivated

Radserie 33Cb
- Vollgummireifen blaugrau (Shore A 80)
- Kunststoff-Radkörper grau
- Metall-Fadenschutz verzinkt-passiviert (ab Ø 75 mm)
- Flanschlager

Wheel series 33Cb
- solid rubber tyre blue-grey (Shore A 80)
- plastic wheel centre grey
- metal thread guard zinc-passivated (from Ø 75 mm)
- flange bearing

340a Lenkrolle / Swivel castor
340b Lenkrolle mit Radfeststeller / Swivel castor with wheel locking brake
341h Lenkrolle mit Totalfeststeller nachlaufend / Swivel castor with total brake mounted behind

340a 33C050b ZR	50	18	70	24	40	
341a 33C075b ZR	75	23	103	37	50	

340b 33C050b ZR	50	18	70	24	40	

341h 33C075b ZR	75	23	103	37	50	

Technische Beschreibung

- Stahlblechgehäuse
- Schwenklager mit zweireihigem Kugellauf
- verzinkt-passiviert
- Befestigung siehe Kapitel »Zubehör«

Radserie 33Cb

- Vollgummireifen blaugrau (Shore A 80)
- Kunststoff-Radkörper grau
- Metall-Fadenschutz verzinkt-passiviert (ab Ø 75 mm)
- Flanschlager

Technical description

- sheet steel metal housing
- swivel bearing with double ball race
- zinc passivated
- attachment see chapter »Accessories«

Wheel series 33Cb

- solid rubber tyre blue-grey (Shore A 80)
- plastic wheel centre grey
- metal thread guard zinc-passivated (from Ø 75 mm)
- flange bearing

357a Lenkrolle / Swivel castor
357h Lenkrolle mit Totalfeststeller nachlaufend / Swivel castor with total brake mounted behind
357r Lenkrolle mit Richtungsfeststeller / Swivel castor with directional lock
354a Bockrolle / Fixed castor

357a 29K100r ZPF	100	30	129,5	41,5	95x70	9	75x45/72x52	100	
357a 29K125r ZPF	125	32	154	43,5	95x70	9	75x45/72x52	100	
357a 29K150r ZPF	150	32	180,5	51	95x70	9	75x45/72x52	120	

357h 29K100r ZPF	100	30	129,5	47,5	95x70	9	75x45/72x52	100	
357h 29K125r ZPF	125	32	154	41,5	95x70	9	75x45/72x52	100	
357h 29K150r ZPF	150	32	180,5	38	95x70	9	75x45/72x52	120	

357r 29K100r ZPF	100	30	129,5	47,5	95x70	9	75x45/72x52	100	•
357r 29K125r ZPF	125	32	154	41,5	95x70	9	75x45/72x52	100	•
357r 29K150r ZPF	150	32	180,5	38	95x70	9	75x45/72x52	120	•

354a 29K100r ZPF	100	30	129,5	95x70	9	75x45/72x52	100	
354a 29K125r ZPF	125	32	154	95x70	9	75x45/72x52	100	
354a 29K150r ZPF	150	32	180,5	95x70	9	75x45/72x52	120	

• **Artikel auf Anfrage / product on request**

Technische Beschreibung

- Stahlblechgehäuse
- Schwenklager mit zweireihigem Kugellauf
- verzinkt-passiviert
- auch mit Platte PD (77x67 mm) und Rückenloch LC (11 mm) lieferbar

Radserie 29Kr

- thermoplastische Elastomer-Bandage (TPE) eisengrau RAL 7011 (Shore A 80)
- Kunststoff-Radkörper und Kunststoff-Fadenschutz silbergrau RAL 7001
- Präzisionskugellager
- Kontaktverfärbung auf unversiegelten Böden möglich!

Technical description

- sheet steel metal housing
- swivel bearing with double ball race
- zinc passivated
- also available with plate PD (77x67 mm) and bolt hole LC (11 mm)

Wheel series 29Kr

- thermoplastic elastomer tyre (TPE) iron grey RAL 7011 (Shore A 80)
- plastic wheel centre and thread guard silver grey RAL7001
- precision ball bearing
- Contact discoloration on unsealed grounds possible!

357a Lenkrolle / Swivel castor
357h Lenkrolle mit Totalfeststeller nachlaufend / Swivel castor with total brake mounted behind

357a 29K100r ZPH-5	100	32	135	38	100x80	9	80x60	90	•
357a 29K125r ZPH-5	125	32	160	41	100x80	9	80x60	110	•
357a 29K150r ZPH-5	150	32	184,5	45	100x80	9	80x60	130	•

357h 29K100r ZPH-5	100	32	135	43,5	100x80	9	80x60	90	•
357h 29K125r ZPH-5	125	32	160	41	100x80	9	80x60	110	•
357h 29K150r ZPH-5	150	32	184,5	36	100x80	9	80x60	130	•

• **Artikel auf Anfrage / product on request**

Technische Beschreibung

- Stahlblechgehäuse
- Schwenklager mit zweireihigem Kugellauf
- verzinkt-passiviert
- auch mit Rückenloch LC (10,5) und als Lenkrolle mit Richtungsfeststeller (357r) lieferbar

Radserie 29Kr

- thermoplastische Elastomer-Bandage (TPE) eisengrau RAL 7011 (Shore A 80)
- Kunststoff-Radkörper und Kunststoff-Fadenschutz silbergrau RAL 7001
- Präzisionskugellager
- Kontaktverfärbung auf unversiegelten Böden möglich!

Technical description

- sheet steel metal housing
- swivel bearing with double ball race
- zinc passivated
- also available with bolt hole LC (10,5 mm) and swivel castors with directional brake (357r)

Wheel series 29Kr

- thermoplastic elastomer tyre (TPE) iron grey RAL 7011 (Shore A 80)
- plastic wheel centre and thread guard silver grey RAL7001
- precision ball bearing
- Contact discoloration on unsealed grounds possible!

357a Lenkrolle / Swivel castor
357h Lenkrolle mit Totalfeststeller nachlaufend / Swivel castor with total brake mounted behind
357r Lenkrolle mit Richtungsfeststeller / Swivel castor with directional lock

357a 29K100r ZLD	100	30	129,5	41,5	13	100	
357a 29K125r ZLD	125	32	154	43,5	13	100	
357a 29K150r ZLD	150	32	180,5	51	13	120	

357h 29K100r ZLD	100	30	129,5	47,5	13	100	
357h 29K125r ZLD	125	32	154	41,5	13	100	
357h 29K150r ZLD	150	32	180,5	38	13	120	

357r 29K100r ZLD	100	30	129,5	47,5	13	100	•
357r 29K125r ZLD	125	32	154	41,5	13	100	•
357r 29K150r ZLD	150	32	180,5	38	13	120	•

• **Artikel auf Anfrage / product on request**

Technische Beschreibung

- Stahlblechgehäuse
- Schwenklager mit zweireihigem Kugellauf
- verzinkt-passiviert
- auch mit Platte PD (77x67 mm) und Rückenloch LC (11 mm) lieferbar

Radserie 29Kr

- thermoplastische Elastomer-Bandage (TPE) eisengrau RAL 7011 (Shore A 80)
- Kunststoff-Radkörper und Kunststoff-Fadenschutz silbergrau RAL 7001
- Präzisionskugellager
- Kontaktverfärbung auf unversiegelten Böden möglich!

Technical description

- sheet steel metal housing
- swivel bearing with double ball race
- zinc passivated
- also available with plate PD (77x67 mm) and bolt hole LC (11 mm)

Wheel series 29Kr

- thermoplastic elastomer tyre (TPE) iron grey RAL 7011 (Shore A 80)
- plastic wheel centre and thread guard silver grey RAL7001
- precision ball bearing
- Contact discoloration on unsealed grounds possible!

357a Lenkrolle / Swivel castor
357h Lenkrolle mit Totalfeststeller nachlaufend / Swivel castor with total brake mounted behind

357a 29K100r ZLD-5	100	32	135	38	12,5	90	•
357a 29K125r ZLD-5	125	32	160	41	12,5	110	•
357a 29K150r ZLD-5	150	32	184,5	45	12,5	130	•

357h 29K100r ZLD-5	100	32	135	38	12,5	90	•
357h 29K125r ZLD-5	125	32	160	41	12,5	110	•
357h 29K150r ZLD-5	150	32	184,5	45	12,5	130	•

• **Artikel auf Anfrage / product on request**

Technische Beschreibung

- Stahlblechgehäuse
- Schwenklager mit zweireihigem Kugellauf
- verzinkt-passiviert
- auch mit Rückenloch LC (10,5) und als Lenkrolle mit Richtungsfeststeller (357r) lieferbar

Radserie 29Kr

- thermoplastische Elastomer-Bandage (TPE) eisengrau RAL 7011 (Shore A 80)
- Kunststoff-Radkörper und Kunststoff-Fadenschutz silbergrau RAL 7001
- Präzisionskugellager
- Kontaktverfärbung auf unversiegelten Böden möglich!

Technical description

- sheet steel metal housing
- swivel bearing with double ball race
- zinc passivated
- also available with bolt hole LC (10,5 mm) and swivel castors with directional brake (357r)

Wheel series 29Kr

- thermoplastic elastomer tyre (TPE) iron grey RAL 7011 (Shore A 80)
- plastic wheel centre and thread guard silver grey RAL7001
- precision ball bearing
- Contact discoloration on unsealed grounds possible!

357a Lenkrolle / Swivel castor
357h Lenkrolle mit Totalfeststeller nachlaufend / Swivel castor with total brake mounted behind
357r Lenkrolle mit Richtungsfeststeller / Swivel castor with directional lock

357a 29K100r Z522	100	30	132,5	41,5	24x45 M8/19	100	
357a 29K125r Z522	125	32	157	43,5	24x45 M8/19	100	
357a 29K150r Z522	150	32	183,5	51	24x45 M8/19	120	

357h 29K100r Z522	100	30	132,5	47,5	24x45 M8/19	100	
357h 29K125r Z522	125	32	157	41,5	24x45 M8/19	100	
357h 29K150r Z522	150	32	183,5	38	24x45 M8/19	120	

357r 29K100r Z522	100	30	132,5	47,5	24x45 M8/19	100	•
357r 29K125r Z522	125	32	157	41,5	24x45 M8/19	100	•
357r 29K150r Z522	150	32	183,5	38	24x45 M8/19	120	•

• Artikel auf Anfrage / product on request

Technische Beschreibung

- Stahlblechgehäuse
- Schwenklager mit zweireihigem Kugellauf
- verzinkt-passiviert
- auch mit Platte PD (77x67 mm) und Rückenloch LC (11 mm) lieferbar
- Befestigung siehe Kapitel »Zubehör«

Radserie 29Kr

- thermoplastische Elastomer-Bandage (TPE) eisengrau RAL 7011 (Shore A 80)
- Kunststoff-Radkörper und Kunststoff-Fadenschutz silbergrau RAL 7001
- Präzisionskugellager
- Kontaktverfärbung auf unversiegelten Böden möglich!

Technical description

- sheet steel metal housing
- swivel bearing with double ball race
- zinc passivated
- also available with plate PD (77x67 mm) and bolt hole LC (11 mm)
- attachment see chapter »Accessories«

Wheel series 29Kr

- thermoplastic elastomer tyre (TPE) iron grey RAL 7011 (Shore A 80)
- plastic wheel centre and thread guard silver grey RAL7001
- precision ball bearing
- Contact discoloration on unsealed grounds possible!

357a Lenkrolle / Swivel castor
357h Lenkrolle mit Totalfeststeller nachlaufend / Swivel castor with total brake mounted behind

357a 29K100r Z622-5	100	32	138,5	38	28x44,5	90	•
357a 29K125r Z622-5	125	32	163,5	41	28x44,5	110	•
357a 29K150r Z622-5	150	32	188	45	28x44,5	130	•

357h 29K100r Z622-5	100	32	138,5	43,5	28x44,5	90	•
357h 29K125r Z622-5	125	32	163,5	41	28x44,5	110	•
357h 29K150r Z622-5	150	32	188	36	28x44,5	130	•

• **Artikel auf Anfrage / product on request**

Technische Beschreibung

- Stahlblechgehäuse
- Schwenklager mit zweireihigem Kugellauf
- verzinkt-passiviert
- auch mit Rückenloch LC (10,5) und als Lenkrolle mit Richtungsfeststeller (357r) lieferbar

Radserie 29Kr

- thermoplastische Elastomer-Bandage (TPE) eisengrau RAL 7011 (Shore A 80)
- Kunststoff-Radkörper und Kunststoff-Fadenschutz silbergrau RAL 7001
- Präzisionskugellager
- Kontaktverfärbung auf unversiegelten Böden möglich!

Technical description

- sheet steel metal housing
- swivel bearing with double ball race
- zinc passivated
- also available with bolt hole LC (10,5 mm) and swivel castors with directional brake (357r)

Wheel series 29Kr

- thermoplastic elastomer tyre (TPE) iron grey RAL 7011 (Shore A 80)
- plastic wheel centre and thread guard silver grey RAL7001
- precision ball bearing
- Contact discoloration on unsealed grounds possible!

357a Lenkrolle / Swivel castor
357h Lenkrolle mit Totalfeststeller nachlaufend / Swivel castor with total brake mounted behind

357a 29K100r ZGD-5	100	32	135	38	M12x30	90	•
357a 29K125r ZGD-5	125	32	160	41	M12x30	110	•
357a 29K150r ZGD-5	150	32	184,5	45	M12x30	130	•

357h 29K100r ZGD-5	100	32	135	43,5	M12x30	90	•
357h 29K125r ZGD-5	125	32	160	41	M12x30	110	•
357h 29K150r ZGD-5	150	32	184,5	36	M12x30	130	•

• **Artikel auf Anfrage / product on request**

Technische Beschreibung

- Stahlblechgehäuse
- Schwenklager mit zweireihigem Kugellauf
- verzinkt-passiviert
- auch mit Rückenloch LC (10,5) und als Lenkrolle mit Richtungsfeststeller (357r) lieferbar

Radserie 29Kr

- thermoplastische Elastomer-Bandage (TPE) eisengrau RAL 7011 (Shore A 80)
- Kunststoff-Radkörper und Kunststoff-Fadenschutz silbergrau RAL 7001
- Präzisionskugellager
- Kontaktverfärbung auf unversiegelten Böden möglich!

Technical description

- sheet steel metal housing
- swivel bearing with double ball race
- zinc passivated
- also available with bolt hole LC (10,5 mm) and swivel castors with directional brake (357r)

Wheel series 29Kr

- thermoplastic elastomer tyre (TPE) iron grey RAL 7011 (Shore A 80)
- plastic wheel centre and thread guard silver grey RAL7001
- precision ball bearing
- Contact discoloration on unsealed grounds possible!

357a Lenkrolle / Swivel castor
357h Lenkrolle mit Totalfeststeller nachlaufend / Swivel castor with total brake mounted behind
357r Lenkrolle mit Richtungsfeststeller / Swivel castor with directional lock

357a 29K100r ZR	100	30	132,5	41,5	100	
357a 29K125r ZR	125	32	157	43,5	100	
357a 29K150r ZR	150	32	183,5	51	120	

357h 29K100r ZR	100	30	132,5	47,5	100	
357h 29K125r ZR	125	32	157	41,5	100	
357h 29K150r ZR	150	32	183,5	38	120	

357r 29K100r ZR	100	32	132,5	47,5	100	•
357r 29K125r ZR	125	32	157	41,5	100	•
357r 29K150r ZR	150	32	183,5	38	120	•

• Artikel auf Anfrage / product on request

Technische Beschreibung

- Stahlblechgehäuse
- Schwenklager mit zweireihigem Kugellauf
- verzinkt-passiviert
- auch mit Platte PD (77x67 mm) und Rückenloch LC (11 mm) lieferbar
- Befestigung siehe Kapitel »Zubehör«

Radserie 29Kr

- thermoplastische Elastomer-Bandage (TPE) eisengrau RAL 7011 (Shore A 80)
- Kunststoff-Radkörper und Kunststoff-Fadenschutz silbergrau RAL 7001
- Präzisionskugellager
- Kontaktverfärbung auf unversiegelten Böden möglich!

Technical description

- sheet steel metal housing
- swivel bearing with double ball race
- zinc passivated
- also available with plate PD (77x67 mm) and bolt hole LC (11 mm)
- attachment see chapter »Accessories«

Wheel series 29Kr

- thermoplastic elastomer tyre (TPE) iron grey RAL 7011 (Shore A 80)
- plastic wheel centre and thread guard silver grey RAL7001
- precision ball bearing
- Contact discoloration on unsealed grounds possible!

357a Lenkrolle / Swivel castor
357h Lenkrolle mit Totalfeststeller nachlaufend / Swivel castor with total brake mounted behind
357r Lenkrolle mit Richtungsfeststeller / Swivel castor with directional lock
354a Bockrolle / Fixed castor

357a 29G100r ZPF	100	30	129,5	41,5	95x70	9	75x45/72x52	100	
357a 29G125r ZPF	125	32	154	43,5	95x70	9	75x45/72x52	100	

357h 29G100r ZPF	100	30	129,5	47,5	95x70	9	75x45/72x52	100	
357h 29G125r ZPF	125	32	154	41,5	95x70	9	75x45/72x52	100	

357r 29G100r ZPF	100	30	129,5	47,5	95x70	9	75x45/72x52	100	•
357r 29G125r ZPF	125	32	154	41,5	95x70	9	75x45/72x52	100	•

354a 29G100r ZPF	100	30	129,5	95x70	9	75x45/72x52	100	
354a 29G125r ZPF	125	32	154	95x70	9	75x45/72x52	100	

• **Artikel auf Anfrage / product on request**

Technische Beschreibung

- Stahlblechgehäuse
- Schwenklager mit zweireihigem Kugellauf
- verzinkt-passiviert
- auch mit Platte PD (77x67 mm) und Rückenloch LC (11 mm) lieferbar

Radserie 29Gr

- thermoplastische Elastomer-Bandage (TPE), eisengrau RAL 7011 (Shore A 80)
- Kunststoff-Radkörper silbergrau RAL 7001 ohne Fadenschutz
- Gleitlager
- Kontaktverfärbung auf unversiegelten Böden möglich!

Technical description

- sheet steel metal housing
- swivel bearing with double ball race
- zinc passivated
- also available with plate PD (77x67 mm) and bolt hole LC (11 mm)

Wheel series 29Gr

- thermoplastic elastomer tyre (TPE) iron grey RAL 7011 (Shore A 80)
- plastic wheel centre silver grey RAL7001
- without thread guard
- plain bearing
- Contact discoloration on unsealed grounds possible!

357a Lenkrolle / Swivel castor
357h Lenkrolle mit Totalfeststeller nachlaufend / Swivel castor with total brake mounted behind
357r Lenkrolle mit Richtungsfeststeller / Swivel castor with directional lock

357a 29G100r ZLD	100	30	129,5	41,5	13	100	
357a 29G125r ZLD	125	32	154	43,5	13	100	

357h 29G100r ZLD	100	30	129,5	47,5	13	100	
357h 29G125r ZLD	125	32	154	43,5	13	100	

357r 29G100r ZLD	100	30	129,5	47,5	13	100	•
357r 29G125r ZLD	125	32	154	41,5	13	100	•

• **Artikel auf Anfrage / product on request**

Technische Beschreibung

- Stahlblechgehäuse
- Schwenklager mit zweireihigem Kugellauf
- verzinkt-passiviert
- auch mit Platte PD (77x67 mm) und Rückenloch LC (11 mm) lieferbar

Technical description

- sheet steel metal housing
- swivel bearing with double ball race
- zinc passivated
- also available with plate PD (77x67 mm) and bolt hole LC (11 mm)

Radserie 29Gr

- thermoplastische Elastomer-Bandage (TPE), eisengrau RAL 7011 (Shore A 80)
- Kunststoff-Radkörper silbergrau RAL 7001 ohne Fadenschutz
- Gleitlager
- Kontaktverfärbung auf unversiegelten Böden möglich!

Wheel series 29Gr

- thermoplastic elastomer tyre (TPE) iron grey RAL 7011 (Shore A 80)
- plastic wheel centre silver grey RAL7001
- without thread guard
- plain bearing
- Contact discoloration on unsealed grounds possible!

357a Lenkrolle / Swivel castor
357h Lenkrolle mit Totalfeststeller nachlaufend / Swivel castor with total brake mounted behind
357r Lenkrolle mit Richtungsfeststeller / Swivel castor with directional lock

357a 29G100r Z522	100	30	132,5	41,5	24x45 M8/19	100	
357a 29G125r Z522	125	32	157	43,5	24x45 M8/19	100	

357h 29G100r Z522	100	30	132,5	47,5	24x45 M8/19	100	
357h 29G125r Z522	125	32	157	41,5	24x45 M8/19	100	

357r 29G100r Z522	100	30	132,5	47,5	24x45 M8/19	100	•
357r 29G125r Z522	125	32	157	41,5	24x45 M8/19	100	•

• Artikel auf Anfrage / product on request

Technische Beschreibung

- Stahlblechgehäuse
- Schwenklager mit zweireihigem Kugellauf
- verzinkt-passiviert
- auch mit Platte PD (77x67 mm) und Rückenloch LC (11 mm) lieferbar
- Befestigung siehe Kapitel »Zubehör«

Radserie 29Gr

- thermoplastische Elastomer-Bandage (TPE), eisengrau RAL 7011 (Shore A 80)
- Kunststoff-Radkörper silbergrau RAL 7001 ohne Fadenschutz
- Gleitlager
- Kontaktverfärbung auf unversiegelten Böden möglich!

Technical description

- sheet steel metal housing
- swivel bearing with double ball race
- zinc passivated
- also available with plate PD (77x67 mm) and bolt hole LC (11 mm)
- attachment see chapter »Accessories«

Wheel series 29Gr

- thermoplastic elastomer tyre (TPE) iron grey RAL 7011 (Shore A 80)
- plastic wheel centre silver grey RAL7001
- without thread guard
- plain bearing
- Contact discoloration on unsealed grounds possible!

357a Lenkrolle / Swivel castor
357h Lenkrolle mit Totalfeststeller nachlaufend / Swivel castor with total brake mounted behind
357r Lenkrolle mit Richtungsfeststeller / Swivel castor with directional lock

357a 29G100r ZR	100	30	132,5	41,5	100	
357a 29G125r ZR	125	32	157	43,5	100	

357h 29G100r ZR	100	30	132,5	47,5	100	
357h 29G125r ZR	125	32	157	41,5	100	

357r 29G100r ZR	100	30	132,5	47,5	100	•
357r 29G125r ZR	125	32	157	41,5	100	•

• **Artikel auf Anfrage / product on request**

Technische Beschreibung

- Stahlblechgehäuse
- Schwenklager mit zweireihigem Kugellauf
- verzinkt-passiviert
- auch mit Platte PD (77x67 mm) und Rückenloch LC (11 mm) lieferbar
- Befestigung siehe Kapitel »Zubehör«

Radserie 29Gr

- thermoplastische Elastomer-Bandage (TPE), eisengrau RAL 7011 (Shore A 80)
- Kunststoff-Radkörper silbergrau RAL 7001 ohne Fadenschutz
- Gleitlager
- Kontaktverfärbung auf unversiegelten Böden möglich!

Technical description

- sheet steel metal housing
- swivel bearing with double ball race
- zinc passivated
- also available with plate PD (77x67 mm) and bolt hole LC (11 mm)
- attachment see chapter »Accessories«

Wheel series 29Gr

- thermoplastic elastomer tyre (TPE) iron grey RAL 7011 (Shore A 80)
- plastic wheel centre silver grey RAL7001
- without thread guard
- plain bearing
- Contact discoloration on unsealed grounds possible!

357a Lenkrolle / Swivel castor
357h Lenkrolle mit Totalfeststeller nachlaufend / Swivel castor with total brake mounted behind
357r Lenkrolle mit Richtungsfeststeller / Swivel castor with directional lock
354a Bockrolle / Fixed castor

357a 32C100b ZPF	100	32	129,5	41,5	95x70	9	75x45/72x52	80
357a 32C125b ZPF	125	32	154	43,5	95x70	9	75x45/72x52	100
357a 32C150b ZPF	150	32	180,5	51	95x70	9	75x45/72x52	110

357h 32C100b ZPF	100	32	129,5	47,5	95x70	9	75x45/72x52	80
357h 32C125b ZPF	125	32	154	41,5	95x70	9	75x45/72x52	100
357h 32C150b ZPF	150	32	180,5	38	95x70	9	75x45/72x52	110

357r 32C100b ZPF	100	32	129,5	47,5	95x70	9	75x45/72x52	80	•
357r 32C125b ZPF	125	32	154	41,5	95x70	9	75x45/72x52	100	•
357r 32C150b ZPF	150	32	180,5	38	95x70	9	75x45/72x52	110	•

354a 32C100bZPF	100	32	129,5	95x70	9	75x45/72x52	80
354a 32C125b ZPF	125	32	154	95x70	9	75x45/72x52	100
354a 32C150b ZPF	150	32	180,5	95x70	9	75x45/72x52	110

• **Artikel auf Anfrage / product on request**

Technische Beschreibung

- Stahlblechgehäuse
- Schwenklager mit zweireihigem Kugellauf
- verzinkt-passiviert
- auch mit Platte PD (77x67 mm) und Rückenloch LC (11 mm) lieferbar

Radserie 32Cb

- Vollgummireifen blaugrau (Shore A 80)
- Stahlblechfelge und Metall-Fadenschutz verzinkt-passiviert
- Flanschlager

Technical description

- sheet steel metal housing
- swivel bearing with double ball race
- zinc passivated
- also available with plate PD (77x67 mm) and bolt hole LC (11 mm)

Wheel series 32Cb

- solid rubber tyre blue-grey (Shore A 80)
- sheet steel metal rim zinc passivated
- metal thread quard
- flange bearing

357a Lenkrolle / Swivel castor
357h Lenkrolle mit Totalfeststeller nachlaufend / Swivel castor with total brake mounted behind
357r Lenkrolle mit Richtungsfeststeller / Swivel castor with directional lock

357a 32C100b ZLD	100	32	129,5	41,5	13	80	
357a 32C125b ZLD	125	32	154	43,5	13	100	
357a 32C150b ZLD	150	32	180,5	51	13	110	

357h 32C100b ZLD	100	32	129,5	47,5	13	80	
357h 32C125b ZLD	125	32	154	41,5	13	100	
357h 32C150b ZLD	150	32	180,5	38	13	110	

357r 32C100b ZLD	100	32	129,5	47,5	13	80	•
357r 32C125b ZLD	125	32	154	41,5	13	100	•
357r 32C150b ZLD	150	32	180,5	38	13	110	•

• Artikel auf Anfrage / product on request

Technische Beschreibung

- Stahlblechgehäuse
- Schwenklager mit zweireihigem Kugellauf
- verzinkt-passiviert
- auch mit Platte PD (77x67 mm) und Rückenloch LC (11 mm) lieferbar

Radserie 32Cb

- Vollgummireifen blaugrau (Shore A 80)
- Stahlblechfelge und Metall-Fadenschutz verzinkt-passiviert
- Flanschlager

Technical description

- sheet steel metal housing
- swivel bearing with double ball race
- zinc passivated
- also available with plate PD (77x67 mm) and bolt hole LC (11 mm)

Wheel series 32Cb

- solid rubber tyre blue-grey (Shore A 80)
- sheet steel metal rim zinc passivated
- metal thread quard
- flange bearing

357a Lenkrolle / Swivel castor
357h Lenkrolle mit Totalfeststeller nachlaufend / Swivel castor with total brake mounted behind
357r Lenkrolle mit Richtungsfeststeller / Swivel castor with directional lock

357a 32C100b Z522	100	32	132,5	41,5	24x45 M8/19	80	
357a 32C125b Z522	125	32	157	43,5	24x45 M8/19	100	
357a 32C150b Z522	150	32	183,5	51	24x45 M8/19	110	

357h 32C100b Z522	100	32	132,5	47,5	24x45 M8/19	80	
357h 32C125b Z522	125	32	157	41,5	24x45 M8/19	100	
357h 32C150b Z522	150	32	183,5	38	24x45 M8/19	110	

357r 32C100b Z522	100	32	132,5	47,5	24x45 M8/19	80	•
357r 32C125b Z522	125	32	157	41,5	24x45 M8/19	100	•
357r 32C150b Z522	150	32	183,5	38	24x45 M8/19	110	•

• Artikel auf Anfrage / product on request

Technische Beschreibung

- Stahlblechgehäuse
- Schwenklager mit zweireihigem Kugellauf
- verzinkt-passiviert
- auch mit Platte PD (77x67 mm) und Rückenloch LC (11 mm) lieferbar
- Befestigung siehe Kapitel »Zubehör«

Radserie 32Cb

- Vollgummireifen blaugrau (Shore A 80)
- Stahlblechfelge und Metall-Fadenschutz verzinkt-passiviert
- Flanschlager

Technical description

- sheet steel metal housing
- swivel bearing with double ball race
- zinc passivated
- also available with plate PD (77x67 mm) and bolt hole LC (11 mm)
- attachment see chapter »Accessories«

Wheel series 32Cb

- solid rubber tyre blue-grey (Shore A 80)
- sheet steel metal rim zinc passivated
- metal thread quard
- flange bearing

357a Lenkrolle / Swivel castor
357h Lenkrolle mit Totalfeststeller nachlaufend / Swivel castor with total brake mounted behind
357r Lenkrolle mit Richtungsfeststeller / Swivel castor with directional lock

357a 32C100b ZR	100	32	132,5	41,5	80	
357a 32C125b ZR	125	32	157	43,5	100	
357a 32C150b ZR	150	32	183,5	51	110	

357h 32C100b ZR	100	32	132,5	47,5	80	
357h 32C125b ZR	125	32	157	41,5	100	
357h 32C150b ZR	150	32	183,5	38	110	

357r 32C100b ZR	100	32	132,5	47,5	80	•
357r 32C125b ZR	125	32	157	41,5	100	•
357r 32C150b ZR	150	32	183,5	38	110	•

• **Artikel auf Anfrage / product on request**

Technische Beschreibung

- Stahlblechgehäuse
- Schwenklager mit zweireihigem Kugellauf
- verzinkt-passiviert
- auch mit Platte PD (77x67 mm) und Rückenloch LC (11 mm) lieferbar
- Befestigung siehe Kapitel »Zubehör«

Radserie 32Cb

- Vollgummireifen blaugrau (Shore A 80)
- Stahlblechfelge und Metall-Fadenschutz verzinkt-passiviert
- Flanschlager

Technical description

- sheet steel metal housing
- swivel bearing with double ball race
- zinc passivated
- also available with plate PD (77x67 mm) and bolt hole LC (11 mm)
- attachment see chapter »Accessories«

Wheel series 32Cb

- solid rubber tyre blue-grey (Shore A 80)
- sheet steel metal rim zinc passivated
- metal thread quard
- flange bearing

360a Lenkrolle / Swivel castor
360h Lenkrolle mit Totalfeststeller nachlaufend / Swivel castor with total brake mounted behind

360a 00G050x ZPC	50	2X20	73	25	60x60	6	46x46	60
360a 00G075x ZPC	50	2X22	101	35	60x60	6	46x46	60

360h 00G050x ZPC	50	2X20	73	25	60x60	6	46x46	60
360h 00G075x ZPC	50	2X22	101	35	60x60	6	46x46	60

360a 00G050x ZLC	50	2x20	73	25	10	60
360a 00G075x ZLC	75	2x22	98,5	35	10	80

360h 00G050x ZLC	50	2x20	73	25	10	60
360h 00G075x ZLC	75	2x22	98,5	35	10	80

Technische Beschreibung

- Stahlblechgehäuse
- verzinkt-passiviert
- Schwenklager mit zweireihigem Kugellauf

Technical description

- sheet steel metal housing
- swivel bearing with double ball race
- zinc passivated

Radserie 00Gx

- Polyamid schwarz
- Gleitlager

Wheel series 00Gx

- polyamide black
- plain bearing

360a Lenkrolle / Swivel castor
360h Lenkrolle mit Totalfeststeller nachlaufend / Swivel castor with total brake mounted behind

360a 33C050b ZPC	50	2x18	73	25	60x60	6	46x46	60
360a 33C075b ZPC	75	2x22	101	35	60x60	6	46x46	80

360h 33C050b ZPC	50	2x18	73	25	60x60	6	46x46	60
360h 33C075b ZPC	75	2x22	101	35	60x60	6	46x46	80

360a 33C050b ZLC	50	2x18	73	25	10	60
360a 33C075b ZLC	75	2x22	98,5	35	10	80

360h 33C050b ZLC	50	2x18	73	25	10	60
360h 33C075b ZLC	75	2x22	98,5	35	10	80

Technische Beschreibung

- Stahlblechgehäuse
- verzinkt-passiviert
- Schwenklager mit zweireihigem Kugellauf

Technical description

- sheet steel metal housing
- swivel bearing with double ball race
- zinc passivated

Radserie 33Cb

- Vollgummireifen blaugrau (Shore A 80)
- Kunststoff-Radkörper grau
- Metall-Fadenschutz verzinkt-passiviert (ab Ø 75 mm)
- Flanschlager

Wheel series 33Cb

- solid rubber tyre blue-grey (Shore A 80)
- plastic wheel centre grey
- metal thread guard zinc-passivated (from Ø 75 mm)
- flange bearing

360a Lenkrolle / Swivel castor
360h Lenkrolle mit Totalfeststeller nachlaufend / Swivel castor with total brake mounted behind

360a 33G050b ZPC	50	2x18	73	25	60x60	6	46x46	60
360a 33G075b ZPC	50	2x24	101	35	60x60	6	46x46	80

360h 33G050b ZPC	50	2x18	73	25	60x60	6	46x46	60
360h 33G075b ZPC	50	2x24	101	35	60x60	6	46x46	80

360a 33G050b ZLC	50	2x18	73	25	10	60
360a 33G075b ZLC	75	2x18	98,5	35	10	80

360h 33G050b ZLC	50	2x18	73	25	10	60
360h 33G075b ZLC	75	2x18	98,5	35	10	80

Technische Beschreibung

- Stahlblechgehäuse
- verzinkt-passiviert
- Schwenklager mit zweireihigem Kugellauf

Technical description

- sheet steel metal housing
- swivel bearing with double ball race
- zinc passivated

Radserie 33Gb

- Vollgummireifen blaugrau (Shore A 80)
- Kunststoff-Radkörper schwarz
- Gleitlager

Wheel series 33Gb

- solid rubber tyre blue-grey (Shore A 80)
- plastic wheel centre grey
- plain bearing

361a Lenkrolle / Swivel castor
361b Lenkrolle mit Radfeststeller / Swivel castor with wheel locking brake

361a 33C075p ZPS	75	2x23	102	28,5	55x70	5,5	51/57x41	100

361b 33C075p ZPS	75	2x23	102	28,5	55x70	5,5	51/57x41	100

361a 34C075v GPS	75	2x23	102	28,5	55x70	5,5	51/57x41	100

361b 34C075v GPS	75	2x23	102	28,5	55x70	5,5	51/57x41	100

Technische Beschreibung
- Stahlblechgehäuse
- mit zweireihigem Kugellauf
- verzinkt-passiviert (361-ZPS)
- gelb-chromatiert (361-GPS)

Radserie 33Cp
- Vollgummireifen blaugrau mit Profil (Shore A 80)
- Kunststoff-Radkörper grau
- Metall-Fadenschutz verzinkt-passiviert
- Flanschlager

Radserie 34Cv
- Polyurethan-Bandage eisengrau RAL 7011 (Shore A 95)
- Kunststoff-Radkörper und Kunststoff-Fadenschutz silbergrau RAL 7001
- Kugellager

Technical description
- sheet steel metal housing
- with double ball race
- zinc passivated (361-ZPS)
- yellow chrome plated (361-GPS)

Wheel series 33Cp
- solid rubber tyre blue-grey with profile (Shore A 80)
- plastic wheel centre grey
- metal thread guard zinc-passivated
- flange bearing

Wheel series 34Cv
- polyurethane tyre iron grey RAL 7011 (Shore A 95)
- plastic wheel centre and plastic thread guard silver grey RAL 7001
- ball bearing

362a Lenkrolle / Swivel castor

362a 33C075b ZLC	75	23	100	30	10,2	55

362a 33G075b ZLC	75	23	100	30	10,2	55

362a 29K100r ZLD	100	30	130	37	12,2	100
362a 29K125r ZLD	125	32	155	38	12,2	100

Technische Beschreibung

- Stahlblechgehäuse
- verzinkt-passiviert
- Schwenklager mit zweireihigem Kugellauf
- auf Anfrage auch mit Gewindestift (ZGI) und Flachzapfen (ZCS) lieferbar

Radserie 33Fb

- Vollgummireifen blaugrau (Shore A 80)
- Kunststoff-Radkörper grau
- Metall-Fadenschutz verzinkt-passiviert (ab Ø 75 mm)
- Flanschlager

Radserie 33Gb

- Vollgummireifen blaugrau (Shore A 80)
- Kunststoff-Radkörper schwarz
- Gleitlager

Radserie 29Kr

- thermoplastische Elastomer-Bandage (TPE) eisengrau RAL 7011 (Shore A 80)
- Kunststoff-Radkörper und Kunststoff-Fadenschutz silbergrau RAL 7001
- Präzisionskugellager
- Kontaktverfärbung auf unversiegelten Böden möglich!

Technical description

- sheet steel metal
- swivel bearing with double ball race
- zinc passivated
- also available with bolt hole LC (10,2 mm)
- on inquiry also available with threaded (ZGI) and flat stem (ZCS)

Wheel series 33Fb

- solid rubber tyre blue-grey (Shore A 80)
- plastic wheel centre grey
- metal thread guard zinc-passivated (from Ø 75 mm)
- flange bearing

Wheel series 33Gb

- solid rubber tyre blue-grey (Shore A 80)
- plastic wheel centre grey
- plain bearing

Wheel series 29Kr

- thermoplastic elastomer tyre (TPE) iron grey RAL 7011 (Shore A 80)
- plastic wheel centre and thread guard silver grey RAL7001
- precision ball bearing
- Contact discoloration on unsealed grounds possible!

362a Lenkrolle / Swivel castor

362a 32C100b ZLD	100	30	130	37	12,2	80	
362a 32C125b ZLD	125	32	155	38	12,2	100	

362a 36K125b ZLD	125	32	155	38	12,2	100	

Technische Beschreibung

- Stahlblechgehäuse
- verzinkt-passiviert
- Schwenklager mit zweireihigem Kugellauf
- auf Anfrage auch mit Gewindestift (ZGI) und Flachzapfen (ZCS) lieferbar

Technical description

- sheet steel metal
- swivel bearing with double ball race
- zinc passivated
- also available with bolt hole LC (10,2 mm)
- on inquiry also available with threaded (ZGI) and flat stem (ZCS)

Radserie 32Cb

- Vollgummireifen blaugrau (Shore A 80)
- Stahlblechfelge und Metall-Fadenschutz verzinkt-passiviert
- Flanschlager

Wheel series 32Cb

- solid rubber tyre blue-grey (Shore A 80)
- sheet steel metal rim zinc passivated
- metal thread quard
- flange bearing

Radserie 36Kb

- Vollgummireifen eisengrau RAL 7011 (Shore A 80)
- Kunststoff-Radkörper
- und Kunststoff-Fadenschutz silbergrau RAL 7001
- Präzisionskugellager

Wheel series 36Kb

- solid rubber tyre iron-grey RAL 7011 (Shore A 80)
- plastic wheel centre and plastic thread guard silver grey RAL 7001
- precision ball bearing

363b Lenkrolle mit Totalfeststeller nachlaufend / Swivel castor with total brake mounted behind
363b Lenkrolle mit Radfeststeller / Swivel castor with wheel locking brake

363b 62C125v ZLD	125	150	43	12,2	60	

363b 810 7575-1	125	150	43	12,2	60	

363b68K125vZLD_B	125	150	43	8	60	•

• **Artikel auf Anfrage / product on request**

Technische Beschreibung

- Stahlblechgehäuse
- verzinkt-passiviert
- Schwenklager mit zweireihigem Kugellauf
- auch mit Rückenloch LC (10,2 mm) lieferbar
- auf Anfrage auch mit Gewindestift (ZGI) und Flachzapfen (ZCS) lieferbar

Radserie 62Cv/68Kv

- Polyamid-Differentialrad mit Laufring aus Polyurethan
- schwarzer Hartgummi-Bremsring
- Kugellager

Technical description

- sheet steel metal housing
- swivel bearing with double ball race
- zinc passivated
- also available with bolt hole LC (10,2 mm)
- on inquiry also available with threaded (ZGI) and flat stem (ZCS)

Wheel series 62Cv/68Kv

- polyamid differential wheel with raceway of polyurethane
- black hard rubber brake ring
- ball bearing

367a Lenkrolle / Swivel castor
367h Lenkrolle mit Totalfeststeller nachlaufend / Swivel castor with total brake mounted behind
364a Bockrolle / Fixed castor

367a 29K080r ZPF	80	30	117	43,5	95x70	9	75x45/72x52	100
367a 29K100r ZPF	100	30	138	41,5	95x70	9	75x45/72x52	100
367a 29K125r ZPF	125	32	162,5	43,5	95x70	9	75x45/72x52	100
367a 29K150r ZPF	150	32	189	51	95x70	9	75x45/72x52	120
367a 29K200r ZPF	200	32	241	61	95x70	9	75x45/72x52	120

367h 29K080r ZPF	80	30	117	43,5	95x70	9	75x45/72x52	100
367h 29K100r ZPF	100	30	138	41,5	95x70	9	75x45/72x52	100
367h 29K125r ZPF	125	32	162,5	43,5	95x70	9	75x45/72x52	100
367h 29K150r ZPF	150	32	189	51	95x70	9	75x45/72x52	120
367h 29K200r ZPF	200	32	241	61	95x70	9	75x45/72x52	120

364a 29K080r ZPF	80	30	117	95x70		9	75x45/72x52	100
364a 29K100r ZPF	100	30	138	95x70		9	75x45/72x52	100
364a 29K125r ZPF	125	32	162,5	95x70		9	75x45/72x52	100
364a 29K150r ZPF	150	32	189	95x70		9	75x45/72x52	120
364a 29K200r ZPF	200	32	241	95x70		9	75x45/72x52	120

Technische Beschreibung

- Stahlblechgehäuse
- verzinkt-passiviert
- Schwenklager mit zweireihigem Kugellauf
- staub- und spritzwassergeschützt durch Kunststoff-Dichtring
- auch mit Platte PD (77x67 mm) und Rückenloch LC (10,2 mm) lieferbar

Radserie 29Kr

- thermoplastische Elastomer-Bandage (TPE) eisengrau RAL 7011 (Shore A 80)
- Kunststoff-Radkörper und Kunststoff-Fadenschutz silbergrau RAL 7001
- Präzisionskugellager
- Kontaktverfärbung auf unversiegelten Böden möglich!

Technical description

- sheet steel metal housing
- zinc passivated
- swivel bearing with double ball race
- protected from dust and water spray with plastic seal
- also available with plate PD (77x67 mm)
- also available with bolt hole LC (10,2 mm)

Wheel series 29Kr

- thermoplastic elastomer tyre (TPE) iron grey RAL 7011 (Shore A 80)
- plastic wheel centre and thread guard silver grey RAL7001
- precision ball bearing
- Contact discoloration on unsealed grounds possible!

367a Lenkrolle / Swivel castor
367h Lenkrolle mit Totalfeststeller nachlaufend / Swivel castor with total brake mounted behind

367a 29K080r ZLD	80	30	110	43,5	12,2	100
367a 29K100r ZLD	100	30	131	41,5	12,2	100
367a 29K125r ZLD	125	32	155,5	43,5	12,2	100
367a 29K150r ZLD	150	32	182	51	12,2	120
367a 29K200r ZLD	200	32	234	61	12,2	120

367h 29K080r ZLD	80	30	110	43,5	12,2	100
367h 29K100r ZLD	100	30	131	41,5	12,2	100
367h 29K125r ZLD	125	32	155,5	43,5	12,2	100
367h 29K150r ZLD	150	32	182	51	12,2	120
367h 29K200r ZLD	200	32	234	61	12,2	120

Technische Beschreibung

- Stahlblechgehäuse
- verzinkt-passiviert
- Schwenklager mit zweireihigem Kugellauf
- staub- und spritzwassergeschützt durch Kunststoff-Dichtring
- auch mit Platte PD (77x67 mm) und Rückenloch LC (10,2 mm) lieferbar

Radserie 29Kr

- thermoplastische Elastomer-Bandage (TPE) eisengrau RAL 7011 (Shore A 80)
- Kunststoff-Radkörper und Kunststoff-Fadenschutz silbergrau RAL 7001
- Präzisionskugellager
- Kontaktverfärbung auf unversiegelten Böden möglich!

Technical description

- sheet steel metal housing
- zinc passivated
- swivel bearing with double ball race
- protected from dust and water spray with plastic seal
- also available with plate PD (77x67 mm)
- also available with bolt hole LC (10,2 mm)

Wheel series 29Kr

- thermoplastic elastomer tyre (TPE) iron grey RAL 7011 (Shore A 80)
- plastic wheel centre and thread guard silver grey RAL7001
- precision ball bearing
- Contact discoloration on unsealed grounds possible!

367a Lenkrolle / Swivel castor
367h Lenkrolle mit Totalfeststeller nachlaufend / Swivel castor with total brake mounted behind

367a 29K080r Z522	80	30	112	43,5	24x45 M8/19	100
367a 29K100r Z522	100	30	133	41,5	24x45 M8/19	100
367a 29K125r Z522	125	32	157,5	43,5	24x45 M8/19	100
367a 29K150r Z522	150	32	184	51	24x45 M8/19	120
367a 29K200r Z522	200	32	236	61	24x45 M8/19	120

367h 29K080r Z522	80	30	112	43,5	24x45 M8/19	100
367h 29K100r Z522	100	30	133	41,5	24x45 M8/19	100
367h 29K125r Z522	125	32	157,5	43,5	24x45 M8/19	100
367h 29K150r Z522	150	32	184	51	24x45 M8/19	120
367h 29K200r Z522	200	32	236	61,01	24x45 M8/19	120

Technische Beschreibung

- Stahlblechgehäuse
- verzinkt-passiviert
- Schwenklager mit zweireihigem Kugellauf
- staub- und spritzwassergeschützt durch Kunststoff-Dichtring
- auch mit Platte PD (77x67 mm) und Rückenloch LC (10,2 mm) lieferbar
- auf Anfrage auch verfügbar mit Zapfen Z622 (28x45 mm)
- Befestigung siehe Kapitel »Zubehör«

Radserie 29Kr

- thermoplastische Elastomer-Bandage (TPE) eisengrau RAL 7011 (Shore A 80)
- Kunststoff-Radkörper und Kunststoff-Fadenschutz silbergrau RAL 7001
- Präzisionskugellager
- Kontaktverfärbung auf unversiegelten Böden möglich!

Technical description

- sheet steel metal housing
- zinc passivated
- swivel bearing with double ball race
- protected from dust and water spray with plastic seal
- also available with plate PD (77x67 mm)
- also available with bolt hole LC (10,2 mm)
- on inquiry also available with fixing stem Z622 (28x45 mm)
- attachment see chapter »Accessories«

Wheel series 29Kr

- thermoplastic elastomer tyre (TPE) iron grey RAL 7011 (Shore A 80)
- plastic wheel centre and thread guard silver grey RAL7001
- precision ball bearing
- Contact discoloration on unsealed grounds possible!

367a Lenkrolle / Swivel castor
367h Lenkrolle mit Totalfeststeller nachlaufend / Swivel castor with total brake mounted behind

367a 29K080r ZR	80	30	111	43,5	100
367a 29K100r ZR	100	30	132	41,5	100
367a 29K125r ZR	125	32	156,5	43,5	100
367a 29K150r ZR	150	32	183	51	120
367a 29K200r ZR	200	32	235	61	120

367h 29K080r ZR	80	30	111	43,5	100
367h 29K100r ZR	100	30	132	41,5	100
367h 29K125r ZR	125	32	156,5	43,5	100
367h 29K150r ZR	150	32	183	51	120
367h 29K200r ZR	200	32	235	61	120

Technische Beschreibung

- Stahlblechgehäuse
- verzinkt-passiviert
- Schwenklager mit zweireihigem Kugellauf
- staub- und spritzwassergeschützt durch Kunststoff-Dichtring
- auch mit Platte PD (77x67 mm) und Rückenloch LC (10,2 mm) lieferbar
- Befestigung siehe Kapitel »Zubehör«

Radserie 29Kr

- thermoplastische Elastomer-Bandage (TPE) eisengrau RAL 7011 (Shore A 80)
- Kunststoff-Radkörper und Kunststoff-Fadenschutz silbergrau RAL 7001
- Präzisionskugellager
- Kontaktverfärbung auf unversiegelten Böden möglich!

Technical description

- sheet steel metal housing
- zinc passivated
- swivel bearing with double ball race
- protected from dust and water spray with plastic seal
- also available with plate PD (77x67 mm)
- also available with bolt hole LC (10,2 mm)
- attachment see chapter »Accessories«

Wheel series 29Kr

- thermoplastic elastomer tyre (TPE) iron grey RAL 7011 (Shore A 80)
- plastic wheel centre and thread guard silver grey RAL7001
- precision ball bearing
- Contact discoloration on unsealed grounds possible!

367a Lenkrolle / Swivel castor
367h Lenkrolle mit Totalfeststeller nachlaufend / Swivel castor with total brake mounted behind
364a Bockrolle / Fixed castor

367a 29G100r ZPF	100	30	138	41,5	95x70	9	75x45/72x52	100
367a 29G125r ZPF	125	30	162,5	43,5	95x70	9	75x45/72x52	100

367h 29G100r ZPF	100	30	138	41,5	95x70	9	75x45/72x52	100
367h 29G125r ZPF	125	30	162,5	43,5	95x70	9	75x45/72x52	100

364a 29G100r ZPF	100	30	138	95x70	9	75x45/72x52	100	
364a 29G125r ZPF	125	30	162,5	95x70	9	75x45/72x52	100	

Technische Beschreibung

- Stahlblechgehäuse
- verzinkt-passiviert
- Schwenklager mit zweireihigem Kugellauf
- staub- und spritzwassergeschützt durch Kunststoff-Dichtring
- auch mit Platte PD (77x67 mm) und Rückenloch LC (10,2 mm) lieferbar

Radserie 29Gr

- thermoplastische Elastomer-Bandage (TPE), eisengrau RAL 7011 (Shore A 80)
- Kunststoff-Radkörper silbergrau RAL 7001 ohne Fadenschutz
- Gleitlager
- Kontaktverfärbung auf unversiegelten Böden möglich!

Technical description

- sheet steel metal housing
- zinc passivated
- swivel bearing with double ball race
- protected from dust and water spray with plastic seal
- also available with plate PD (77x67 mm)
- also available with bolt hole LC (10,2 mm)

Wheel series 29Gr

- thermoplastic elastomer tyre (TPE) iron grey RAL 7011 (Shore A 80)
- plastic wheel centre silver grey RAL7001
- without thread guard
- plain bearing
- Contact discoloration on unsealed grounds possible!

367a Lenkrolle / Swivel castor
367h Lenkrolle mit Totalfeststeller nachlaufend / Swivel castor with total brake mounted behind

367a 29G100r ZLD	100	30	131	41,5	12,2	100
367a 29G125r ZLD	125	30	155,5	43,5	12,2	100

367h 29G100r ZLD	100	30	131	41,5	12,2	100
367h 29G125r ZLD	125	30	155,5	43,5	12,2	100

367a 29G100r Z522	100	30	133	41,5	24x45 M8/19	100
367a 29G125r Z522	125	30	157,5	43,5	24x45 M8/19	100

367h 29G100r Z522	100	30	133	41,5	24x45 M8/19	100
367h 29G125r Z522	125	30	157,5	43,5	24x45 M8/19	100

Technische Beschreibung

- Stahlblechgehäuse
- verzinkt-passiviert
- Schwenklager mit zweireihigem Kugellauf
- staub- und spritzwassergeschützt durch Kunststoff-Dichtring
- auch mit Platte PD (77x67 mm) und Rückenloch LC (10,2 mm) lieferbar

Radserie 29Gr

- thermoplastische Elastomer-Bandage (TPE), eisengrau RAL 7011 (Shore A 80)
- Kunststoff-Radkörper silbergrau RAL 7001 ohne Fadenschutz
- Gleitlager
- Kontaktverfärbung auf unversiegelten Böden möglich!

Technical description

- sheet steel metal housing
- zinc passivated
- swivel bearing with double ball race
- protected from dust and water spray with plastic seal
- also available with plate PD (77x67 mm)
- also available with bolt hole LC (10,2 mm)

Wheel series 29Gr

- thermoplastic elastomer tyre (TPE) iron grey RAL 7011 (Shore A 80)
- plastic wheel centre silver grey RAL7001
- without thread guard
- plain bearing
- Contact discoloration on unsealed grounds possible!

367a Lenkrolle / Swivel castor
367h Lenkrolle mit Totalfeststeller nachlaufend / Swivel castor with total brake mounted behind

367a 29G100r ZR	100	30	132	41,5	100	
367a 29G125r ZR	125	30	156,5	43,5	100	

367h 29G100r ZR	100	30	132	41,5	100	
367h 29G125r ZR	125	30	156,5	43,5	100	

Technische Beschreibung

- Stahlblechgehäuse
- verzinkt-passiviert
- Schwenklager mit zweireihigem Kugellauf
- staub- und spritzwassergeschützt durch Kunststoff-Dichtring
- auch mit Platte PD (77x67 mm) und Rückenloch LC (10,2 mm) lieferbar
- Befestigung siehe Kapitel »Zubehör«

Radserie 29Gr

- thermoplastische Elastomer-Bandage (TPE), eisengrau RAL 7011 (Shore A 80)
- Kunststoff-Radkörper silbergrau RAL 7001 ohne Fadenschutz
- Gleitlager
- Kontaktverfärbung auf unversiegelten Böden möglich!

Technical description

- sheet steel metal housing
- zinc passivated
- swivel bearing with double ball race
- protected from dust and water spray with plastic seal
- also available with plate PD (77x67 mm)
- also available with bolt hole LC (10,2 mm)
- attachment see chapter »Accessories«

Wheel series 29Gr

- thermoplastic elastomer tyre (TPE) iron grey RAL 7011 (Shore A 80)
- plastic wheel centre silver grey RAL7001
- without thread guard
- plain bearing
- Contact discoloration on unsealed grounds possible!

367a Lenkrolle / Swivel castor
367h Lenkrolle mit Totalfeststeller nachlaufend / Swivel castor with total brake mounted behind
364a Bockrolle / Fixed castor

367a 32C080b ZPF	80	30	117	43,5	95x70	9	75x45/72x52	80
367a 32C100b ZPF	100	32	138	41,5	95x70	9	75x45/72x52	80
367a 32C125b ZPF	125	32	162,5	43,5	95x70	9	75x45/72x52	100
367a 32C150b ZPF	150	32	189	51	95x70	9	75x45/72x52	110
367a 32C200b ZPF	200	32	241	61	95x70	9	75x45/72x52	120

367h 32C080b ZPF	80	30	117	43,5	95x70	9	75x45/72x52	80
367h 32C100b ZPF	100	32	138	41,5	95x70	9	75x45/72x52	80
367h 32C125b ZPF	125	32	162,5	43,5	95x70	9	75x45/72x52	100
367h 32C150b ZPF	150	32	189	51	95x70	9	75x45/72x52	110
367h 32C200b ZPF	200	32	241	61	95x70	9	75x45/72x52	110

364a 32C080b ZPF	80	30	117	95x70		9	75x45/72x52	80
364a 32C100b ZPF	100	32	138	95x70		9	75x45/72x52	80
364a 32C125b ZPF	125	32	162,5	95x70		9	75x45/72x52	100
364a 32C150b ZPF	150	32	189	95x70		9	75x45/72x52	110
364a 32C200b ZPF	200	32	241	95x70		9	75x45/72x52	120

Technische Beschreibung

- Stahlblechgehäuse
- verzinkt-passiviert
- Schwenklager mit zweireihigem Kugellauf
- staub- und spritzwassergeschützt durch Kunststoff-Dichtring
- auch mit Platte PD (77x67 mm) und Rückenloch LC (10,2 mm) lieferbar

Technical description

- sheet steel metal housing
- zinc passivated
- swivel bearing with double ball race
- protected from dust and water spray with plastic seal
- also available with plate PD (77x67 mm)
- also available with bolt hole LC (10,2 mm)

Radserie 32Cb

- Vollgummireifen blaugrau (Shore A 80)
- Stahlblechfelge und Metall-Fadenschutz verzinkt-passiviert
- Flanschlager

Wheel series 32Cb

- solid rubber tyre blue-grey (Shore A 80)
- sheet steel metal rim zinc passivated
- metal thread quard
- flange bearing

367a Lenkrolle / Swivel castor
367h Lenkrolle mit Totalfeststeller nachlaufend / Swivel castor with total brake mounted behind

367a 32C080b ZLD	80	30	110	43,5	12,2	80
367a 32C100b ZLD	100	30	131	41,5	12,2	80
367a 32C125b ZLD	125	32	155,5	43,5	12,2	100
367a 32C150b ZLD	150	32	182	51	12,2	110
367a 32C200b ZLD	200	32	234	61	12,2	120

367h 32C080b ZLD	80	30	110	43,5	12,2	80
367h 32C100b ZLD	100	30	131	41,5	12,2	80
367h 32C125b ZLD	125	32	155,5	43,5	12,2	100
367h 32C150b ZLD	150	32	182	51	12,2	110
367h 32C200b ZLD	200	32	234	61	12,2	120

Technische Beschreibung

- Stahlblechgehäuse
- verzinkt-passiviert
- Schwenklager mit zweireihigem Kugellauf
- staub- und spritzwassergeschützt durch Kunststoff-Dichtring
- auch mit Platte PD (77x67 mm) und Rückenloch LC (10,2 mm) lieferbar

Radserie 32Cb

- Vollgummireifen blaugrau (Shore A 80)
- Stahlblechfelge und Metall-Fadenschutz verzinkt-passiviert
- Flanschlager

Technical description

- sheet steel metal housing
- zinc passivated
- swivel bearing with double ball race
- protected from dust and water spray with plastic seal
- also available with plate PD (77x67 mm)
- also available with bolt hole LC (10,2 mm)

Wheel series 32Cb

- solid rubber tyre blue-grey (Shore A 80)
- sheet steel metal rim zinc passivated
- metal thread quard
- flange bearing

367a Lenkrolle / Swivel castor
367h Lenkrolle mit Totalfeststeller nachlaufend / Swivel castor with total brake mounted behind

367a 32C080b Z522	80	30	112	43,5	24x45 M8/19	80
367a 32C100b Z522	100	30	133	41,5	24x45 M8/19	80
367a 32C125b Z522	125	32	157,5	43,5	24x45 M8/19	100
367a 32C150b Z522	150	32	184	51	24x45 M8/19	110
367a 32C200b Z522	200	32	236	61	24x45 M8/19	120

367h 32C080b Z522	80	30	112	43,5	24x45 M8/19	80
367h 32C100b Z522	100	30	133	41,5	24x45 M8/19	80
367h 32C125b Z522	125	32	157,5	43,5	24x45 M8/19	100
367h 32C150b Z522	150	32	184	51	24x45 M8/19	110
367h 32C200b Z522	200	32	236	61	24x45 M8/19	120

Technische Beschreibung

- Stahlblechgehäuse
- verzinkt-passiviert
- Schwenklager mit zweireihigem Kugellauf
- staub- und spritzwassergeschützt durch Kunststoff-Dichtring
- auch mit Platte PD (77x67 mm) und Rückenloch LC (10,2 mm) lieferbar
- auf Anfrage auch verfügbar mit Zapfen Z622 (28x45 mm)
- Befestigung siehe Kapitel »Zubehör«

Radserie 32Cb

- Vollgummireifen blaugrau (Shore A 80)
- Stahlblechfelge und Metall-Fadenschutz verzinkt-passiviert
- Flanschlager

Technical description

- sheet steel metal housing
- zinc passivated
- swivel bearing with double ball race
- protected from dust and water spray with plastic seal
- also available with plate PD (77x67 mm)
- also available with bolt hole LC (10,2 mm)
- on inquiry also available with fixing stem Z622 (28x45 mm)
- attachment see chapter »Accessories«

Wheel series 32Cb

- solid rubber tyre blue-grey (Shore A 80)
- sheet steel metal rim zinc passivated
- metal thread quard
- flange bearing

367a Lenkrolle / Swivel castor
367h Lenkrolle mit Totalfeststeller nachlaufend / Swivel castor with total brake mounted behind

367a 32C080b ZR	80	30	111	43,5	80	
367a 32C100b ZR	100	30	132	41,5	80	
367a 32C125b ZR	125	32	156,5	43,5	100	
367a 32C150b ZR	150	32	183	51	110	
367a 32C200b ZR	200	32	235	61	120	

367h 32C080b ZR	80	30	111	43,5	80	
367h 32C100b ZR	100	30	132	41,5	80	
367h 32C125b ZR	125	32	156,5	43,5	100	
367h 32C150b ZR	150	32	183	51	110	
367h 32C200b ZR	200	32	235	61	120	

Technische Beschreibung

- Stahlblechgehäuse
- verzinkt-passiviert
- Schwenklager mit zweireihigem Kugellauf
- staub- und spritzwassergeschützt durch Kunststoff-Dichtring
- auch mit Platte PD (77x67 mm) und Rückenloch LC (10,2 mm) lieferbar
- Befestigung siehe Kapitel »Zubehör«

Radserie 32Cb

- Vollgummireifen blaugrau (Shore A 80)
- Stahlblechfelge und Metall-Fadenschutz verzinkt-passiviert
- Flanschlager

Technical description

- sheet steel metal housing
- zinc passivated
- swivel bearing with double ball race
- protected from dust and water spray with plastic seal
- also available with plate PD (77x67 mm)
- also available with bolt hole LC (10,2 mm)
- attachment see chapter »Accessories«

Wheel series 32Cb

- solid rubber tyre blue-grey (Shore A 80)
- sheet steel metal rim zinc passivated
- metal thread quard
- flange bearing

Medizinisch-Technische Rollen
Medical equipment castors

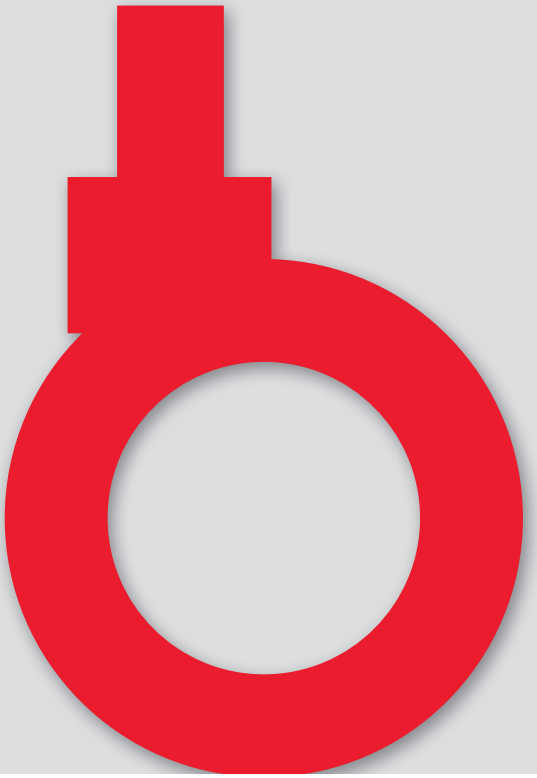

390q Lenkrolle, zentral- und totalfeststellbar / Swivel castor with central total brake
390r Lenkrolle zentral-, total- und richtungsfeststellbar / Swivel castor with central/directional total brake

390q 29K080r Z2351	80	30	113	44	80	•
390r 29K080r Z2351	80	30	113	44	80	•
390q 29K100r Z2351	100	30	133	42	100	•
390r 29K100r Z2351	100	30	133	42	100	•
390q 29K125r Z2351	125	32	158	44	100	
390r 29K125r Z2351	125	32	158	44	100	
390q 29K150r Z2351	150	32	184	51	120	
390r 29K150r Z2351	150	32	184	51	120	
390q 29K200r Z2351	200	32	237	61	120	
390r 29K200r Z2351	200	32	237	61	120	

390q 29K080r Z985	80	30	113	44	80	•
390r 29K080r Z985	80	30	113	44	80	•
390q 29K100r Z985	100	30	133	42	100	•
390r 29K100r Z985	100	30	133	42	100	•
390q 29K125r Z985	125	32	158	44	100	
390r 29K125r Z985	125	32	158	44	100	
390q 29K150r Z985	150	32	184	51	120	
390r 29K150r Z985	150	32	184	51	120	
390q 29K200r Z985	200	32	237	61	120	
390r 29K200r Z985	200	32	237	61	120	

• **Artikel auf Anfrage / product on request**

Technische Beschreibung

- Stahlblechgehäuse verzinkt-passiviert
- Schwenklager mit zweireihigem Kugellauf
- geeignet zur Reinigung in Desinfektionskabinen
- staub- und spritzwassergeschützt
- integrierte Schaltmechanik mit Totalfeststeller "q" und zusätzlichem Richtungsfeststeller "r"
- Dauerfettfüllung in der Schaltmechanik
- Festlegung des Befestigungsaufbaus, Hülsen zur Adaptierung in Rund- und Vierkantrohren, sowie Tritt- und Mitnehmerhebel siehe Seite 98–102

Radserie 29Kr

- thermoplastische Elastomer-Bandage (TPE) eisengrau RAL 7011 (Shore A 80)
- Kunststoff-Radkörper und Kunststoff-Fadenschutz silbergrau RAL 7001
- Präzisionskugellager
- Kontaktverfärbung auf unversiegelten Böden möglich!
- auch mit anderen Radvarianten lieferbar, siehe Kapitel »Räder«

Technical description

- sheet steel metal housing
- zinc passivated
- double ball bearing in swivel head
- protected from dust and water ingress by plastic sealing ring
- integrated selection mechanism with total lock "q" and directional locking "r"
- selection mechanism continually greased
- Guideline for finding the correct structure of attachment, foot and transmission lever, see on page 98–102

Wheel series 29Kr

- thermoplastic elastomer tyre (TPE) iron grey RAL 7011 (Shore A 80)
- plastic wheel centre and thread guard silver grey RAL7001
- precision ball bearing
- Contact discoloration on unsealed grounds possible!
- also available with other wheel variants, see chapter »Wheels«

390q Lenkrolle, zentral- und totalfeststellbar / Swivel castor with central total brake
390r Lenkrolle zentral-, total- und richtungsfeststellbar / Swivel castor with central/directional total brake

390q 32C080b Z2351	80	30	113	44	80	•
390r 32C080b Z2351	80	30	113	44	80	•
390q 32C100b Z2351	100	32	133	42	80	•
390r 32C100b Z2351	100	32	133	42	80	•
390q 32C125b Z2351	125	32	158	44	100	
390r 32C125b Z2351	125	32	158	44	100	
390q 32C150b Z2351	150	32	184	51	110	
390r 32C150b Z2351	150	32	184	51	110	
390q 32C200b Z2351	200	32	237	61	120	
390r 32C200b Z2351	200	32	237	61	120	

390q 32C080b Z985	80	30	113	44	80	•
390r 32C080b Z985	80	30	113	44	80	•
390q 32C100b Z985	100	32	133	42	80	•
390r 32C100b Z985	100	32	133	42	80	•
390q 32C125b Z985	125	32	158	44	100	
390r 32C125b Z985	125	32	158	44	100	
390q 32C150b Z985	150	32	184	51	110	
390r 32C150b Z985	150	32	184	51	110	
390q 32C200b Z985	200	32	237	61	120	
390r 32C200b Z985	200	32	237	61	120	

• **Artikel auf Anfrage / product on request**

Technische Beschreibung

- Stahlblechgehäuse verzinkt-passiviert
- Schwenklager mit zweireihigem Kugellauf
- geeignet zur Reinigung in Desinfektionskabinen
- staub- und spritzwassergeschützt
- integrierte Schaltmechanik mit Totalfeststeller "q" und zusätzlichem Richtungsfeststeller "r"
- Dauerfettfüllung in der Schaltmechanik
- Festlegung des Befestigungsaufbaus, Hülsen zur Adaptierung in Rund- und Vierkantrohren, sowie Tritt- und Mitnehmerhebel siehe Seite 98 – 102

Radserie 32Cb

- Vollgummireifen blaugrau (Shore A 80)
- Stahlblechfelge und Metall-Fadenschutz verzinkt-passiviert
- Flanschlager
- auch mit anderen Radvarianten lieferbar, siehe Kapitel »Räder«

Technical description

- sheet steel metal housing
- zinc passivated
- double ball bearing in swivel head
- protected from dust and water ingress by plastic sealing ring
- integrated selection mechanism with total lock "q" and directional locking "r"
- selection mechanism continually greased
- Guideline for finding the correct structure of attachment, foot and transmission lever, see on page 98 – 102

Wheel series 32Cb

- solid rubber tyre blue-grey (Shore A 80)
- sheet steel metal rim zinc passivated
- metal thread quard
- flange bearing
- also available with other wheel variants, see chapter »Wheels«

390q Lenkrolle, zentral- und totalfeststellbar / Swivel castor with central total brake
390r Lenkrolle zentral-, total- und richtungsfeststellbar / Swivel castor with central/directional total brake

390q 29K100r Z2351 C	100	30	133	42	100	•
390r 29K100r Z2351 C	100	30	133	42	100	•
390q 29K125r Z2351 C	125	32	158	44	100	
390r 29K125r Z2351 C	125	32	158	44	100	
390q 29K150r Z2351 C	150	32	184	51	120	
390r 29K150r Z2351 C	150	32	184	51	120	
390q 29K200r Z2351 C	200	32	237	61	120	
390r 29K200r Z2351 C	200	32	237	61	120	

390q 29K100r Z985 C	100	30	133	42	100	•
390r 29K100r Z985 C	100	30	133	42	100	•
390q 29K125r Z985 C	125	32	158	44	100	
390r 29K125r Z985 C	125	32	158	44	100	
390q 29K150r Z985 C	150	32	184	51	120	
390r 29K150r Z985 C	150	32	184	51	120	
390q 29K200r Z985 C	200	32	237	61	120	
390r 29K200r Z985 C	200	32	237	61	120	

• **Artikel auf Anfrage / product on request**

Technische Beschreibung

- Stahlblechgehäuseverzinkt-passiviert
- modernes Design durch hochwertiges Kunststoff-Cover
- Schwenklager mit zweireihigem Kugellauf
- geeignet zur Reinigung in Desinfektionskabinen
- staub- und spritzwassergeschützt
- integrierte Schaltmechanik mit Totalfeststeller "q" und zusätzlichem Richtungsfeststeller "r"
- Dauerfettfüllung in der Schaltmechanikauch
- Festlegung des Befestigungsaufbaus, Hülsen zur Adaptierung in Rund- und Vierkantrohren, sowie Tritt- und Mitnehmerhebel siehe Seite 98 – 102

Technical description

- sheet steel metal housing
- zinc passivated
- modern desing with high-quality plastic cover
- double ball bearing in swivel head
- protected from dust and water ingress by plastic sealing ring
- integrated selection mechanism with total lock "q" and directional locking "r"
- selection mechanism continually greased
- Guideline for finding the correct structure of attachment, foot and transmission lever, see on page 98 – 102

Radserie 29Kr

- thermoplastische Elastomer-Bandage (TPE) eisengrau RAL 7011 (Shore A 80)
- Kunststoff-Radkörper und Kunststoff-Fadenschutz silbergrau RAL 7001
- Präzisionskugellager
- Kontaktverfärbung auf unversiegelten Böden möglich!
- auch mit anderen Radvarianten lieferbar, siehe Kapitel »Räder«

Wheel series 29Kr

- thermoplastic elastomer tyre (TPE) iron grey RAL 7011 (Shore A 80)
- plastic wheel centre and thread guard silver grey RAL7001
- precision ball bearing
- Contact discoloration on unsealed grounds possible!
- also available with other wheel variants, see chapter »Wheels«

390q Lenkrolle, zentral- und totalfeststellbar / Swivel castor with central total brake
390r Lenkrolle zentral-, total- und richtungsfeststellbar / Swivel castor with central/directional total brake

390q 29K100r Z2351 CA	100	30	133	42	100	•
390r 29K100r Z2351 CA	100	30	133	42	100	•
390q 29K125r Z2351 CA	125	32	158	44	100	
390r 29K125r Z2351 CA	125	32	158	44	100	
390q 29K150r Z2351 CA	150	32	184	51	120	
390r 29K150r Z2351 CA	150	32	184	51	120	
390q 29K200r Z2351 CA	200	32	237	61	120	
390r 29K200r Z2351 CA	200	32	237	61	120	

390q 29K100r Z985 CA	100	30	133	42	100	•
390r 29K100r Z985 CA	100	30	133	42	100	•
390q 29K125r Z985 CA	125	32	158	44	100	
390r 29K125r Z985 CA	125	32	158	44	100	
390q 29K150r Z985 CA	150	32	184	51	120	
390r 29K150r Z985 CA	150	32	184	51	120	
390q 29K200r Z985 CA	200	32	237	61	120	
390r 29K200r Z985 CA	200	32	237	61	120	

• **Artikel auf Anfrage / product on request**

Technische Beschreibung

- Stahlblechgehäuseverzinkt-passiviert
- modernes Design durch hochwertiges Kunststoff-Cover
- Schwenklager mit zweireihigem Kugellauf
- geeignet zur Reinigung in Desinfektionskabinen
- staub- und spritzwassergeschützt
- integrierte Schaltmechanik mit Totalfeststeller "q" und zusätzlichem Richtungsfeststeller "r"
- Dauerfettfüllung in der Schaltmechanikauch
- Festlegung des Befestigungsaufbaus, Hülsen zur Adaptierung in Rund- und Vierkantrohren, sowie Tritt- und Mitnehmerhebel siehe Seite 98 – 102

Radserie 29Kr

- thermoplastische Elastomer-Bandage (TPE) eisengrau RAL 7011 (Shore A 80)
- Kunststoff-Radkörper und Kunststoff-Fadenschutz silbergrau RAL 7001
- Präzisionskugellager
- Kontaktverfärbung auf unversiegelten Böden möglich!
- auch mit anderen Radvarianten lieferbar, siehe Kapitel »Räder«

Technical description

- sheet steel metal housing
- zinc passivated
- modern desing with high-quality plastic cover
- double ball bearing in swivel head
- protected from dust and water ingress by plastic sealing ring
- integrated selection mechanism with total lock "q" and directional locking "r"
- selection mechanism continually greased
- Guideline for finding the correct structure of attachment, foot and transmission lever, see on page 98 – 102

Wheel series 29Kr

- thermoplastic elastomer tyre (TPE) iron grey RAL 7011 (Shore A 80)
- plastic wheel centre and thread guard silver grey RAL7001
- precision ball bearing
- Contact discoloration on unsealed grounds possible!
- also available with other wheel variants, see chapter »Wheels«

390q Lenkrolle, zentral- und totalfeststellbar / Swivel castor with central total brake
390r Lenkrolle zentral-, total- und richtungsfeststellbar / Swivel castor with central/directional total brake

390q 32C125b Z2351 C	125	32	158	44	100
390r 32C125b Z2351 C	125	32	158	44	100
390q 32C150b Z2351 C	150	32	184	51	110
390r 32C150b Z2351 C	150	32	184	51	110
390q 32C200b Z2351 C	200	32	237	61	120
390r 32C200b Z2351 C	200	32	237	61	120

390q 32C125b Z985 C	125	32	158	44	100
390r 32C125b Z985 C	125	32	158	44	100
390q 32C150b Z985 C	150	32	184	51	110
390r 32C150b Z985 C	150	32	184	51	110
390q 32C200b Z985 C	200	32	237	61	120
390r 32C200b Z985 C	200	32	237	61	120

Technische Beschreibung

- Stahlblechgehäuseverzinkt-passiviert
- modernes Design durch hochwertiges Kunststoff-Cover
- Schwenklager mit zweireihigem Kugellauf
- geeignet zur Reinigung in Desinfektionskabinen
- staub- und spritzwassergeschützt
- integrierte Schaltmechanik mit Totalfeststeller "q" und zusätzlichem Richtungsfeststeller "r"
- Dauerfettfüllung in der Schaltmechanikauch
- Festlegung des Befestigungsaufbaus, Hülsen zur Adaptierung in Rund- und Vierkantrohren, sowie Tritt- und Mitnehmerhebel siehe Seite 98 – 102

Technical description

- sheet steel metal housing
- zinc passivated
- modern desing with high-quality plastic cover
- double ball bearing in swivel head
- protected from dust and water ingress by plastic sealing ring
- integrated selection mechanism with total lock "q" and directional locking "r"
- selection mechanism continually greased
- Guideline for finding the correct structure of attachment, foot and transmission lever, see on page 98 – 102

Radserie 32Cb

- Vollgummireifen blaugrau (Shore A 80)
- Stahlblechfelge und Metall-Fadenschutz verzinkt-passiviert
- Flanschlager
- auch mit anderen Radvarianten lieferbar, siehe Kapitel »Räder«

Wheel series 32Cb

- solid rubber tyre blue-grey (Shore A 80)
- sheet steel metal rim zinc passivated
- metal thread quard
- flange bearing
- also available with other wheel variants, see chapter »Wheels«

390q Lenkrolle, zentral- und totalfeststellbar / Swivel castor with central total brake
390r Lenkrolle zentral-, total- und richtungsfeststellbar / Swivel castor with central/directional total brake

390q 32C125b Z2351 CA	125	32	158	44	100
390r 32C125b Z2351 CA	125	32	158	44	100
390q 32C150b Z2351 CA	150	32	184	51	110
390r 32C150b Z2351 CA	150	32	184	51	110
390q 32C200b Z2351 CA	200	32	237	61	120
390r 32C200b Z2351 CA	200	32	237	61	120

390q 32C125b Z985 CA	125	32	158	44	100
390r 32C125b Z985 CA	125	32	158	44	100
390q 32C150b Z985 CA	150	32	184	51	110
390r 32C150b Z985 CA	150	32	184	51	110
390q 32C200b Z985 CA	200	32	237	61	120
390r 32C200b Z985 CA	200	32	237	61	120

Technische Beschreibung

- Stahlblechgehäuseverzinkt-passiviert
- modernes Design durch hochwertiges Kunststoff-Cover
- Schwenklager mit zweireihigem Kugellauf
- geeignet zur Reinigung in Desinfektionskabinen
- staub- und spritzwassergeschützt
- integrierte Schaltmechanik mit Totalfeststeller "q" und zusätzlichem Richtungsfeststeller "r"
- Dauerfettfüllung in der Schaltmechanikauch
- Festlegung des Befestigungsaufbaus, Hülsen zur Adaptierung in Rund- und Vierkantrohren, sowie Tritt- und Mitnehmerhebel siehe Seite 98 – 102

Technical description

- sheet steel metal housing
- zinc passivated
- modern desing with high-quality plastic cover
- double ball bearing in swivel head
- protected from dust and water ingress by plastic sealing ring
- integrated selection mechanism with total lock "q" and directional locking "r"
- selection mechanism continually greased
- Guideline for finding the correct structure of attachment, foot and transmission lever, see on page 98 – 102

Radserie 32Cb

- Vollgummireifen blaugrau (Shore A 80)
- Stahlblechfelge und Metall-Fadenschutz verzinkt-passiviert
- Flanschlager
- auch mit anderen Radvarianten lieferbar, siehe Kapitel »Räder«

Wheel series 32Cb

- solid rubber tyre blue-grey (Shore A 80)
- sheet steel metal rim zinc passivated
- metal thread quard
- flange bearing
- also available with other wheel variants, see chapter »Wheels«

391q Lenkrolle, zentral- und totalfeststellbar / Swivel castor with central total brake
391r Lenkrolle zentral-, total- und richtungsfeststellbar / Swivel castor with central/directional total brake

391q 29K100r Z2351	100	30	139	42	100
391r 29K100r Z2351	100	30	139	42	100
391q 29K125r Z2351	125	32	164	44	100
391r 29K125r Z2351	125	32	164	44	100
391q 29K150r Z2351	150	32	191	51	120
391r 29K150r Z2351	150	32	191	51	120
391q 29K200r Z2351	200	32	243	61	120
391r 29K200r Z2351	200	32	243	61	120

391q 29K100r Z985	100	30	139	42	100
391r 29K100r Z985	100	30	139	42	100
391q 29K125r Z985	125	32	164	44	100
391r 29K125r Z985	125	32	164	44	100
391q 29K150r Z985	150	32	191	51	120
391r 29K150r Z985	150	32	191	51	120
391q 29K200r Z985	200	32	243	61	120
391r 29K200r Z985	200	32	243	61	120

Technische Beschreibung

- Stahlblechgehäuse
- verzinkt-passiviert, alternativ auch in verchromt lieferbar
- Präzisionskugellager im Gabelkopf
- geeignet zur Reinigung in Desinfektionskabinen
- staub- und spritzwassergeschützt
- integrierte Schaltmechanik mit Totalfeststeller "q" und zusätzlichem Richtungsfeststeller "r"
- Dauerfettfüllung in der Schaltmechanik
- Festlegung des Befestigungsaufbaus, Hülsen zur Adaptierung in Rund- und Vierkantrohren, sowie Tritt- und Mitnehmerhebel siehe Seite 98–102

Technical description

- sheet steel metal housing
- zinc passivated
- presicion ball bearing in swivel head
- protected from dust and water ingress by plastic sealing ring
- integrated selection mechanism with total lock "q" and directional locking "r"
- selection mechanism continually greased
- Guideline for finding the correct structure of attachment, foot and transmission lever, see on page 98–102

Radserie 29Kr

- thermoplastische Elastomer-Bandage (TPE) eisengrau RAL 7011 (Shore A 80)
- Kunststoff-Radkörper und Kunststoff-Fadenschutz silbergrau RAL 7001
- Präzisionskugellager
- Kontaktverfärbung auf unversiegelten Böden möglich!
- auch mit anderen Radvarianten lieferbar, siehe Kapitel »Räder«

Wheel series 29Kr

- thermoplastic elastomer tyre (TPE) iron grey RAL 7011 (Shore A 80)
- plastic wheel centre and thread guard silver grey RAL7001
- precision ball bearing
- Contact discoloration on unsealed grounds possible!
- also available with other wheel variants, see chapter »Wheels«

391q Lenkrolle, zentral- und totalfeststellbar / Swivel castor with central total brake
391r Lenkrolle zentral-, total- und richtungsfeststellbar / Swivel castor with central/directional total brake

391q 32C100b Z2351	100	32	139	42	80
391r 32C100b Z2351	100	32	139	42	80
391q 32C125b Z2351	125	32	164	44	100
391r 32C125b Z2351	125	32	164	44	100
391q 32C150b Z2351	150	32	191	51	120
391r 32C150b Z2351	150	32	191	51	120
391q 32C200b Z2351	200	32	243	61	120
391r 32C200b Z2351	200	32	243	61	120

391q 32C100b Z985	100	32	139	42	80
391r 32C100b Z985	100	32	139	42	80
391q 32C125b Z985	125	32	164	44	100
391r 32C125b Z985	125	32	164	44	100
391q 32C150b Z985	150	32	191	51	120
391r 32C150b Z985	150	32	191	51	120
391q 32C200b Z985	200	32	243	61	120
391r 32C200b Z985	200	32	243	61	120

Technische Beschreibung

- Stahlblechgehäuse
- verzinkt-passiviert, alternativ auch in verchromt lieferbar
- Präzisionskugellager im Gabelkopf
- geeignet zur Reinigung in Desinfektionskabinen
- staub- und spritzwassergeschützt
- integrierte Schaltmechanik mit Totalfeststeller "q" und zusätzlichem Richtungsfeststeller "r"
- Dauerfettfüllung in der Schaltmechanik
- Festlegung des Befestigungsaufbaus, Hülsen zur Adaptierung in Rund- und Vierkantrohren, sowie Tritt- und Mitnehmerhebel siehe Seite 98 – 102

Radserie 32Cb

- Vollgummireifen blaugrau (Shore A 80)
- Stahlblechfelge und Metall-Fadenschutz verzinkt-passiviert
- Flanschlager
- auch mit anderen Radvarianten lieferbar, siehe Kapitel »Räder«

Technical description

- sheet steel metal housing
- zinc passivated
- presicion ball bearing in swivel head
- protected from dust and water ingress by plastic sealing ring
- integrated selection mechanism with total lock "q" and directional locking "r"
- selection mechanism continually greased
- Guideline for finding the correct structure of attachment, foot and transmission lever, see on page 98 – 102

Wheel series 32Cb

- solid rubber tyre blue-grey (Shore A 80)
- sheet steel metal rim zinc passivated
- metal thread quard
- flange bearing
- also available with other wheel variants, see chapter »Wheels«

398q Lenkrolle, zentral- und totalfeststellbar / Swivel castor with central total brake
398r Lenkrolle, zentral- und totalfeststellbar / Swivel castor with central total brake

398q 29K100v K2351ZA	100	30	139	38	100
398r 29K100v K2351ZA	100	30	139	38	100
398q 29K125v K2351ZA	125	32	158	40	150
398r 29K125v K2351ZA	125	32	158	40	150
398q 29K150v K2351ZA	150	32	188	42	150
398r 29K150v K2351ZA	150	32	188	42	150
398q 37K200v K2351ZA	200	32	229	56	150
398r 37K200v K2351ZA	200	32	229	56	150

398q 29K100v K985NP	100	30	139	38	100
398r 29K100v K985NP	100	30	139	38	100
398q 29K125v K985NP	125	32	158	40	150
398r 29K125v K985NP	125	32	158	40	150
398q 29K150v K985NP	150	32	188	42	150
398r 29K150v K985NP	150	32	188	42	150
398q 37K200v K985NP	200	32	229	56	150
398r 37K200v K985NP	200	32	229	56	150

Technische Beschreibung

- tragendes Gehäuse aus Aluminium-Druckguss
- hochglanzpolierte Kunststoff-Abdeckung
- Präzisionskugellager im Gabelkopf
- geeignet zur Reinigung in Desinfektionskabinen
- leichtgängiges Schaltsystem
- integrierte Schaltmechanik mit Totalfeststeller "q" und zusätzlichem Richtungsfeststeller "r"
- Dauerfettfüllung in der Schaltmechanik
- Tragfähigkeit 150 kg
- Festlegung des Befestigungsaufbaus, Hülsen zur Adaptierung in Rund- und Vierkantrohren, sowie Tritt- und Mitnehmerhebel siehe Seite 98 – 102

Radserie 29Kv

- thermoplastische Polyurethan-Bandage (TPU) eisengrau RAL 7011 (Shore A 95)
- kontaktverfärbungsfrei
- Kunststoff-Radkörper und Kunststoff-Fadenschutz silbergrau RAL 7001
- Präzisionskugellager
- auch mit elektrisch-leitfähigem Rad lieferbar

Technical description

- die-cast aluminium load-bearing housing
- highly polished plastic cover
- precision ball bearings in the fork head
- suitable for cleaning in disinfection cabins
- smooth selection function
- integrated selection mechanism with total locking brake "q" and direction locking brake "r"
- permanently grease filled in the switch mechanism
- load capacity 150 kg
- Guideline for finding the correct structure of attachment, foot and transmission lever, see on page 98 – 102

Wheel series 29Kv

- thermoplastic polyurethane tyre (TPU) iron grey RAL 7011 (Shore A 95)
- plastic wheel centre and thread guard silver grey RAL7001
- precision ball bearing
- also available with electrically conductive wheel

399q Lenkrolle, zentral- und totalfeststellbar / Swivel castor with central total brake
399r Lenkrolle zentral-, total- und richtungsfeststellbar / Swivel castor with central/directional total brake
399a Lenkrolle / Swivel castor

399q 38K150v K2351	150	32	188	42	120
399r 38K150v K2351	150	32	188	42	120

399q 38K150v K985	150	32	188	42	120
399r 38K150v K985	150	32	188	42	120

399a 38K150v KPF-FK	150	32	201	42	95x70	9	75x45/72x52	120

Technische Beschreibung 399q/r

- tragendes Gehäuse aus Aluminium-Druckguss
- hochglanzpolierte Kunststoff-Abdeckung weiß RAL 9016
- einzigartiges Design und patentierte Technik
- Präzisionskugellager im Gabelkopf
- geeignet zur Reinigung in Desinfektionskabinen
- leichtgängiges Schaltsystem
- integrierte Schaltmechanik mit Totalfeststeller "q" und zusätzlichem Richtungsfeststeller "r"
- Dauerfettfüllung in der Schaltmechanik
- Festlegung des Befestigungsaufbaus, Hülsen zur Adaptierung in Rund- und Vierkantrohren, sowie Tritt- und Mitnehmerhebel siehe Seite 98 – 102

Technical description 399q/r

- die-cast aluminium load-bearing housing
- highly polished plastic cover, optionally in white or metallic
- unique design and patented technology
- precision ball bearings in the fork head
- suitable for cleaning in disinfection cabins
- smooth selection function
- integrated selection mechanism with total locking brake "q" and direction locking brake "r"
- permanently grease filled in the switch mechanism
- Guideline for finding the correct structure of attachment, foot and transmission lever, see on page 98 – 102

Technische Beschreibung 399a

- tragendes Gehäuse aus Aluminium-Druckguss
- hochglanzpolierte Kunststoff-Abdeckung weiß RAL 9016
- einzigartiges Design und patentierte Technik
- Präzisionskugellager im Gabelkopf

Technical description 399a

- die-cast aluminium load-bearing housing
- highly polished plastic cover white RAL 9016
- unique design and patented technology
- precision ball bearings in the fork head

Radserie 38Kv

- TPU-Rad , 64 Shore D, Kugellager

Wheel series 38Kv

- TPU wheel, 64 Shore D, ball bearing

383q Lenkrolle, zentral- und totalfeststellbar / Swivel castor with central total brake
383r Lenkrolle zentral-, total- und richtungsfeststellbar / Swivel castor with central/directional total brake

383q 40K125v K2351	125	64	150	31	120
383r 40K125v K2351	125	64	150	31	120
383q 40K150v K2351	150	64	175	40	150
383r 40K150v K2351	150	64	175	40	150

383q 40K125v K985	125	64	150	31	120
383r 40K125v K985	125	64	150	31	120
383q 40K150v K985	150	64	175	40	150
383r 40K150v K985	150	64	175	40	150

Technische Beschreibung

- Kunststoffgehäuse aus Polyamid weiß RAL 9010
- Präzisionskugellager im Gabelkopf
- Dauerfettfüllung in der Schaltmechanik
- geeignet zur Reinigung in Desinfektionskabinen
- integrierte Schaltmechanik mit Totalfeststeller "q" und zusätzlichem Richtungsfeststeller "r"
- leichtgängige Schaltfunktion
- Festlegung des Befestigungsaufbaus, Hülsen zur Adaptierung in Rund- und Vierkantrohren, sowie Tritt- und Mitnehmerhebel siehe Seite 98 – 102

Radserie 40Kv

- thermoplastische Polyurethan-Bandage (TPU, Shore A 95)
- Präzisionskugellager
- kontaktverfärbungsfrei
- mit elektrisch-leitfähigem Rad auf Anfrage

Technical description

- plastic housing of polyamide white RAL 9010
- precision ball bearings in the fork head
- suitable for cleaning in disinfecting cubicles
- smooth selection function
- integrated selection mechanism with total locking brake "q" and direction locking brake "r"
- selection mechanism continually greased
- Guideline for finding the correct structure of attachment, foot and transmission lever, see on page 98 – 102

Wheel series 40Kv

- thermoplastic polyurethane tyre (TPU, Shore A 95)
- presicion ball bearing
- free of contact discoloration
- on inquiry with electrically conductive wheel

381a Lenkrolle / Swivel castor
381h Lenkrolle mit Totalfeststeller nachlaufend / Swivel castor with total brake mounted behind

381a 40K075v KGD	75	59/2x10	95	M12x25	75	•
381a 40K100v KGD	100	66/2x12	125	M12x25	100	•
381a 40K125v KGD	125	76/2x12	146	M12x25	110	•

381h 40K075v KGD	75	59/2x10	95	M12x25	75	•
381h 40K100v KGD	100	66/2x12	125	M12x25	100	•
381h 40K125v KGD	125	76/2x12	146	M12x25	110	•

381a 40K075v KPS	75	59/2x10	105	94X64	8,5	78/72X45	75	•
381a 40K100v KPS	100	66/2x12	135	94X64	8,5	78/72X45	100	•
381a 40K125v KPS	125	76/2x12	158	94X64	8,5	78/72X45	110	•

381h 40K075v KPS	75	59/2x10	105	94X64	8,5	78/72X45	75	•
381h 40K100v KPS	100	66/2x12	135	94X64	8,5	78/72X45	100	•
381h 40K125v KPS	125	76/2x12	158	94X64	8,5	78/72X45	110	•

• **Artikel auf Anfrage / product on request**

Technische Beschreibung

- Kunststoffrolle
- Schwenklager mit zweireihigem Kugellauf
- Räder mit geringem Rollwiderstand
- durch das besondere Design der Rolle werden die Achse und das Lager vor Schmutz und Wasser geschützt
- Rolle mit Raddurchmesser 125 mm auch verfügbar mit Zapfen K622 (28x45 mm)

Radserie 40Kv

- thermoplastische Polyurethan-Bandage (TPU, Shore A 95)
- Präzisionskugellager
- kontaktverfärbungsfrei

Technical description

- plastic castor
- wheels have easy rollability
- the design protects axle / bearing areas from hair / water
- total lock models lock both the wheel and swivel
- also available wheel diameter 125 mm with fixing stem K622 (28x45 mm)

Wheel series 40Kv

- thermoplastic polyurethane tyre (TPU, Shore A 95)
- presicion ball bearing
- free of contact discoloration

AVANT Lenkrolle / Swivel castor
AVANT-TL Lenkrolle mit Totalfeststeller nachlaufend / Swivel castor with total brake mounted behind
AVANT-DL Lenkrolle mit Richtungsfeststeller / Swivel castor with directional lock

AV04QRP125SWTP11	100	32	146	36	77x67	8	61x51/56x46	100	•
AV05QRP125SWTP11	125	32	170	40	77x67	8	61x51/56x46	100	•
AV06QRP125SWTP11	150	32	195	45	77x67	8	61x51/56x46	100	•
AV03QRP100SWTP13	75	25	110	27	95x70	8	75x45/72x52	80	•
AV04QRP125SWTP13	100	32	146	36	95x70	8	75x45/72x52	100	•
AV05QRP125SWTP13	125	32	170	40	95x70	8	75x45/72x52	100	•
AV06QRP125SWTP13	150	32	195	45	95x70	8	75x45/72x52	100	•

AV04QRP125TLTP11	100	32	146	36	77x67	8	61x51/56x46	100	•
AV05QRP125TLTP11	125	32	170	40	77x67	8	61x51/56x46	100	•
AV06QRP125TLTP11	150	32	195	45	77x67	8	61x51/56x46	100	•
AV03QRP100TBTP13	75	25	110	27	95x70	8	75x45/72x52	80	•
AV04QRP125TLTP13	100	32	146	36	95x70	8	75x45/72x52	100	•
AV05QRP125TLTP13	125	32	170	40	95x70	8	75x45/72x52	100	•
AV06QRP125TLTP13	150	32	195	45	95x70	8	75x45/72x52	100	•

AV04QRP125DLTP11	100	32	146	36	77x67	8	61x51/56x46	100	•
AV05QRP125DLTP11	125	32	170	40	77x67	8	61x51/56x46	100	•
AV06QRP125DLTP11	150	32	195	45	77x67	8	61x51/56x46	100	•
AV04QRP125DLTP13	100	32	146	36	95x70	8	75x45/72x52	100	•
AV05QRP125DLTP13	125	32	170	40	95x70	8	75x45/72x52	100	•
AV06QRP125DLTP13	150	32	195	45	95x70	8	75x45/72x52	100	•

• Artikel auf Anfrage / product on request

Technische Beschreibung

- Kunststoffrolle
- Abgedichtetes Präzisionskugellager im Gabelkopf
- Wartungsfreie Konstruktion
- auch mit grauem Totalfeststeller lieferbar

Radserie

- Geräuscharmes und kontaktverfärbungsfreies QuikStart-Rad
- TPE-Bandage RAL 7011 (Shore A 70)
- Kunststoff-Radkörper RAL 7001
- Integrierter Kunststoff-Fadenschutz für Langlebigkeit des Rades, RAL 7011
- Präzisionskugellager

Technical description

- plastic castor with sealed precision ball bearings in swivel section
- maintenance-free construction
- also available with grey total brake pedal

Wheel series

- non-marking QuikStart wheel
- TPE tyre RAL 7011 (Shore A 70)
- plastic wheel body RAL 7001
- integrated plastic thread guards for wheel protection and long life, RAL 7011
- precision ball bearing

AVANT Lenkrolle / Swivel castor
AVANT-TL Lenkrolle mit Totalfeststeller nachlaufend / Swivel castor with total brake mounted behind
AVANT-DL Lenkrolle mit Richtungsfeststeller / Swivel castor with directional lock

AV04QRP125SWHK01	100	32	139	36	13	100	•
AV05QRP125SWHK01	125	32	162	40	13	100	•
AV06QRP125SWHK01	150	32	188	45	13	100	•
AV04QRP125SWHK04	100	32	139	36	11	100	•
AV05QRP125SWHK04	125	32	162	40	11	100	•
AV06QRP125SWHK04	150	32	188	45	11	100	•

AV04QRP125TLHK01	100	32	139	36	13	100	•
AV05QRP125TLHK01	125	32	162	40	13	100	•
AV06QRP125TLHK01	150	32	188	45	13	100	•
AV04QRP125TLHK04	100	32	139	36	11	100	•
AV05QRP125TLHK04	125	32	162	40	11	100	•
AV06QRP125TLHK04	150	32	188	45	11	100	•

AV04QRP125DLHK01	100	32	139	36	13	100	•
AV05QRP125DLHK01	125	32	162	40	13	100	•
AV06QRP125DLHK01	150	32	188	45	13	100	•
AV04QRP125DLHK04	100	32	139	36	11	100	•
AV05QRP125DLHK04	125	32	162	40	11	100	•
AV06QRP125DLHK04	150	32	188	45	11	100	•

• **Artikel auf Anfrage / product on request**

Technische Beschreibung

- Kunststoffrolle
- Abgedichtetes Präzisionskugellager im Gabelkopf
- Wartungsfreie Konstruktion
- auch mit grauem Totalfeststeller lieferbar

Radserie

- Geräuscharmes und kontaktverfärbungsfreies QuikStart-Rad
- TPE-Bandage RAL 7011 (Shore A 70)
- Kunststoff-Radkörper RAL 7001
- Integrierter Kunststoff-Fadenschutz für Langlebigkeit des Rades, RAL 7011
- Präzisionskugellager

Technical description

- plastic castor with sealed precision ball bearings in swivel section
- maintenance-free construction
- also available with grey total brake pedal

Wheel series

- non-marking QuikStart wheel
- TPE tyre RAL 7011 (Shore A 70)
- plastic wheel body RAL 7001
- integrated plastic thread guards for wheel protection and long life, RAL 7011
- precision ball bearing

AVANT Lenkrolle / Swivel castor
AVANT-TL Lenkrolle mit Totalfeststeller nachlaufend / Swivel castor with total brake mounted behind

AV05QRP125SWTS07	125	32	162	40	M 12x21,5	100	•

AV05QRP125TLTS07	125	32	162	40	M 12x21,5	100	•

• **Artikel auf Anfrage / product on request**

Technische Beschreibung

- Kunststoffrolle
- Abgedichtetes Präzisionskugellager im Gabelkopf
- Wartungsfreie Konstruktion
- auch mit grauem Totalfeststeller lieferbar

Technical description

- plastic castor with sealed precision ball bearings in swivel section
- maintenance-free construction
- also available with grey total brake pedal

Radserie

- Geräuscharmes und kontaktverfärbungsfreies QuikStart-Rad
- TPE-Bandage RAL 7011 (Shore A 70)
- Kunststoff-Radkörper RAL 7001
- Integrierter Kunststoff-Fadenschutz für Langlebigkeit des Rades, RAL 7011
- Präzisionskugellager

Wheel series

- non-marking QuikStart wheel
- TPE tyre RAL 7011 (Shore A 70)
- plastic wheel body RAL 7001
- integrated plastic thread guards for wheel protection and long life, RAL 7011
- precision ball bearing

GENESIS
PGE ... Lenkrolle / Swivel castor
PGE .../B Lenkrolle mit Totalfeststeller nachlaufend / Swivel castor with total brake mounted behind

PGE30403WH-MNT33(GG)	75	25	100	37	10	50	•
PGE40400WH-MNT63(GG)	100	32	136,5	45	10	100	•

PGE30403WH-MNT33(GG)B	75	25	100	37	10	50	•
PGE40400WH-MNT63(GG)B	100	32	136,5	45	10	100	•

• **Artikel auf Anfrage / product on request**

Technische Beschreibung

- Kunststoffrolle aus Polyamid
- Abgedichtetes Präzisionskugellager im Gabelkopf
- Robustes Gehäuse schützt die Komponenten und ermöglicht eine leichte Reinigung
- Auf Anfrage auch mit anderen Befestigungen (Platte, Gewindestift, etc.) und mit anderen Farben (grau & schwarz) verfügbar

Radserie WH

- MonoTech-Rad mit kontaktverfärbungsfreier weicher Bandage (Shore A 65)
- Präzisionskugellager
- Integrierter Fadenschutz schützt die Räder vor eindringendem Schmutz
- Perfekte Einsatzmöglichkeiten auf jeglichen Böden

Technical description

- Plastic castor (polyamide)
- Sealed precision bearing in swivel head provide quiet, effortless mobility
- Strong protective body conceals components for easy cleaning
- On request available with further fittings (plate, threaded stem, etc.) and in different colours (grey & black)

Wheel series WH

- MonoTech wheel with non-marking soft tyre (Shore A 65)
- Precision ball bearing
- Integrated thread guards protect wheels from entangling debris
- Excellent application options on any floor type

VIVAX-KSL
VIVAX-KSF

Lenkrolle / Swivel castor

Lenkrolle mit Totalfeststeller nachlaufend / Swivel castor with total brake mounted behind

KSL-31C-P77	75	30	115	41,5	77x66	8,3	61x51/56x46	70
KSL-41C-P77	100	32	140	43	77x66	8,3	61x51/56x46	80
KSL-51C-P77	125	32	168,5	46	77x66	8,3	61x51/56x46	100
KSL-31C-P95	75	30	115	41,5	95x70	8,5/10	75x45/72x54	70
KSL-41C-P95	100	32	140	43	95x70	8,5/10	75x45/72x54	80
KSL-51C-P95	125	32	168,5	46	95x70	8,5/10	75x45/72x54	100
KSL-31C-P100	75	30	115	41,5	100x80	9	80/75x60	70
KSL-41C-P100	100	32	140	43	100x80	9	80/75x60	80
KSL-51C-P100	125	32	168,5	46	100x80	9	80/75x60	100

KSF-31C-P77	75	30	115	41,5	77x66	8,3	61x51/56x46	70
KSF-41C-P77	100	32	140	43	77x66	8,3	61x51/56x46	80
KSF-51C-P77	125	32	168,5	46	77x66	8,3	61x51/56x46	100
KSF-31C-P95	75	30	115	41,5	95x70	8,5/10	75x45/72x54	70
KSF-41C-P95	100	32	140	43	95x70	8,5/10	75x45/72x54	80
KSF-51C-P95	125	32	168,5	46	95x70	8,5/10	75x45/72x54	100
KSF-31C-P100	75	30	115	41,5	100x80	9	80/75x60	70
KSF-41C-P100	100	32	140	43	100x80	9	80/75x60	80
KSF-51C-P100	125	32	168,5	46	100x80	9	80/75x60	100

Technische Beschreibung

- Gabel aus hochfestem schlagzähem Nylon (RAL 7035)
- Lenkgabelkopf mit abgedichtetem Rillenkugellager

Radserie 1C

- Polypropylen-Radkörper (RAL 7035) mit thermoplastischer Bandage (TPE, Shore A 87, RAL 7012)
- Fadenschutz (RAL 7035)
- Rillenkugellager
- auch mit anderen Radvarianten lieferbar, siehe Kapitel »Räder«

Technical description

- fork made of high-strength impact-resistant nylon (RAL 7035)
- swivel fork head with sealed deep groove ball bearing

Wheel series 1C

- polypropylen wheel center (RAL 7035) with thermoplastic tyre (TPE, Shore A 87, RAL 7012)
- thread guard (RAL 7035)
- deep groove ball bearing
- also available with other wheel variants, see chapter »Wheels«

VIVAX-KSD

Lenkrolle mit Richtungsfeststeller / Swivel castor with directional lock

KSD-31C-P77	75	30	115	41,5	77x66	8,3	61x51/56x46	70
KSD-41C-P77	100	32	140	43	77x66	8,3	61x51/56x46	80
KSD-51C-P77	125	32	168,5	46	77x66	8,3	61x51/56x46	100
KSD-31C-P95	75	30	115	41,5	95x70	8,5/10	75x45/72x54	70
KSD-41C-P95	100	32	140	43	95x70	8,5/10	75x45/72x54	80
KSD-51C-P95	125	32	168,5	46	95x70	8,5/10	75x45/72x54	100
KSD-31C-P100	75	30	115	41,5	100x80	9	80/75x60	70
KSD-41C-P100	100	32	140	43	100x80	9	80/75x60	80
KSD-51C-P100	125	32	168,5	46	100x80	9	80/75x60	100

Technische Beschreibung

- Gabel aus hochfestem schlagzähem Nylon (RAL 7035)
- Lenkgabelkopf mit abgedichtetem Rillenkugellager

Radserie 1C

- Polypropylen-Radkörper (RAL 7035) mit thermoplastischer Bandage (TPE, Shore A 87, RAL 7012)
- Fadenschutz (RAL 7035)
- Rillenkugellager
- auch mit anderen Radvarianten lieferbar, siehe Kapitel »Räder«

Technical description

- fork made of high-strength impact-resistant nylon (RAL 7035)
- swivel fork head with sealed deep groove ball bearing

Wheel series 1C

- polypropylen wheel center (RAL 7035) with thermoplastic tyre (TPE, Shore A 87, RAL 7012)
- thread guard (RAL 7035)
- deep groove ball bearing
- also available with other wheel variants, see chapter »Wheels«

VIVAX-KSL
VIVAX-KSF
VIVAX-KSD

Lenkrolle / Swivel castor

Lenkrolle mit Totalfeststeller nachlaufend / Swivel castor with total brake mounted behind

Lenkrolle mit Richtungsfeststeller / Swivel castor with directional lock

KSL-31C-L10	75	30	109	41,5	10	70
KSL-41C-L10	100	32	135	43	10	80
KSL-51C-L10	125	32	161	46	10	100
KSL-31C-L12	75	30	109	41,5	12	70
KSL-41C-L12	100	32	135	43	12	80
KSL-51C-L12	125	32	161	46	12	100

KSF-31C-L10	75	30	109	41,5	10	70
KSF-41C-L10	100	32	135	43	10	80
KSF-51C-L10	125	32	161	46	10	100
KSF-31C-L12	75	30	109	41,5	12	70
KSF-41C-L12	100	32	135	43	12	80
KSF-51C-L12	125	32	161	46	12	100

KSD-31C-L10	75	30	109	41,5	10	70
KSD-41C-L10	100	32	135	43	10	80
KSD-51C-L10	125	32	161	46	10	100
KSD-31C-L12	75	30	109	41,5	12	70
KSD-41C-L12	100	32	135	43	12	80
KSD-51C-L12	125	32	161	46	12	100

Technische Beschreibung

- Gabel aus hochfestem schlagzähem Nylon (RAL 7035)
- Lenkgabelkopf mit abgedichtetem Rillenkugellager

Radserie 1C

- Polypropylen-Radkörper (RAL 7035) mit thermoplastischer Bandage (TPE, Shore A 87, RAL 7012)
- Fadenschutz (RAL 7035)
- Rillenkugellager
- auch mit anderen Radvarianten lieferbar, siehe Kapitel »Räder«

Technical description

- fork made of high-strength impact-resistant nylon (RAL 7035)
- swivel fork head with sealed deep groove ball bearing

Wheel series 1C

- polypropylen wheel center (RAL 7035) with thermoplastic tyre (TPE, Shore A 87, RAL 7012)
- thread guard (RAL 7035)
- deep groove ball bearing
- also available with other wheel variants, see chapter »Wheels«

Besuchen Sie uns online.

Visit us online.

www.colson-rollen.com

Hilfestellung
Guideline

A. Feststelltypen zu den Bestellangaben für zentralfeststellbare Rollen
Locking brakes for ordering designations for hospital bed castors

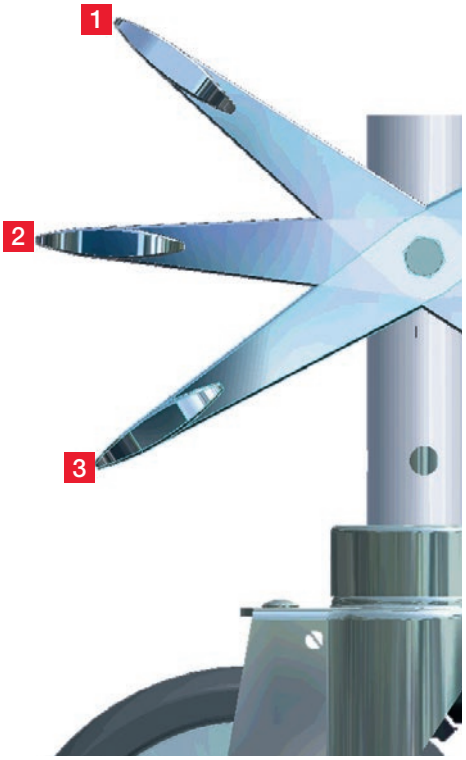

Zentralfeststeller
Krankenbetten müssen leicht und zuverlässig manövrierbar sein. Moderne Krankenbetten sind daher mit Zentralfeststell-Mechanismen ausgerüstet, die eine Zeit und Kräfte sparende Bedienung ermöglichen.

Richtungsfeststeller
Zur Fixierung des Geradeauslaufs wird der Einsatz eines im Schaltsystem integrierten Richtungsfeststellers empfohlen.

Der Mechanismus erlaubt eine zentrale Schaltung bzw. Auslösung von:

1. **Geradeauslauf (nur bei Ausrüstung mit Richtungsfeststeller)**
2. **freie Beweglichkeit aller Rollen**
3. **Totalblockierung aller vier Rollen**

Central locking brakes
Hospital beds must be reliable and easy to manoeuvre. Modern hospital beds are therefore equipped with central locking brake mechanisms, which enable time and energy-saving operation.

Directional locking brake
For setting of straight ahead motion, the use of a directional locking brake integrated in the fixing stem is recommended.

The mechanism allows a central pedal to select the following modes of operation:

1. Motion straight ahead (only when equipped with directional locking brake mode)
2. Changes of direction: free mobility of all castors
3. Full locking of all four castors

Weitere Informationen unter www.colson-rollen.com
Further information: www.colson-castors.de

B. Zapfenbefestigung
Fixing stems

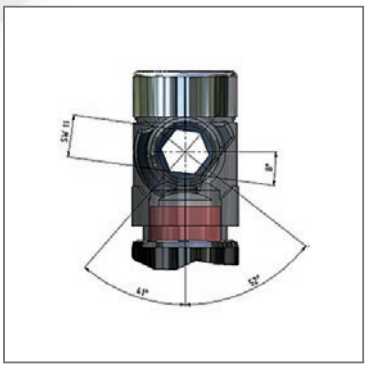

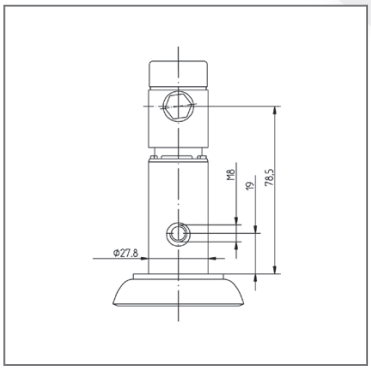

Standardexzenter
Standard-cam
(41° und 52°)

Befestigung Zapfen 78,5 mm
- für Standardrohrmaß Ø 28
- Schaltwellenvarianten A/B
- Schaltwelle wahlweise quer oder in Fahrtrichtung
- Gewindebohrung 4-fach
- Ausgleichshülsen für weitere Rohrabmessungen möglich! (siehe Seite 101, 4. Ziffer)

Fixing stem 78,5 mm
- For standard insertion measurement Ø 28
- Switching shaft variants A/B
- Switching shaft in line or across direction of travel
- Four tapped fixing holes
- Snap-on adapter sleeves for different tube measurements available! (see on page 101, 4. digit)

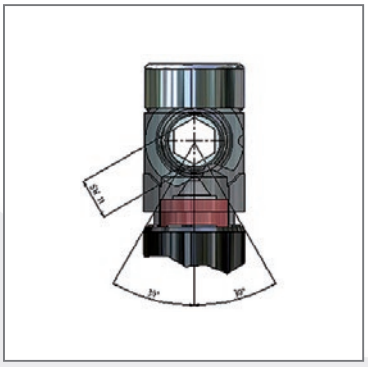

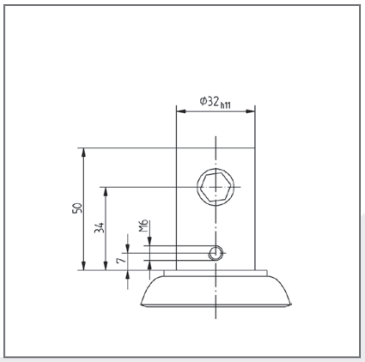

Sonderexzenter
Special-cam
(30°)

Befestigung Zapfen 34 mm
- für Standardrohrmaß Ø 32
- Schaltwellenvarianten A/B
- Schaltwelle wahlweise quer oder in Fahrtrichtung
- Gewindebohrung 4-fach

Fixing stem 34 mm
- For standard insertion measurement Ø 32
- Switching shaft variants A/B
- Switching shaft in line or across direction of travel
- Four tapped fixing holes

Der vierstellige Bestellcode
The 4-digit order number

Die vierstellige Bestell-Kennzahl, z. B. 390q | 29K | 150v | Z2351

Für die Bestellung zentralfeststellbarer Rollen sind folgende Angaben zu machen, die an unsere Artikelnummer angefügt werden müssen:

How to use the 4-digit order number, e. g. 390q | 29K | 150v | Z2351

For ordering central locking castors further information need to be added to our reference number:

1. Ziffer 1. Digit	Abstand Schaltwelle zur Bettenrohrauflage* Distance from the tube seat to middle of the switching bar*	Exzenterart Kind of cam	Schaltwelle Switching shaft	A A	B B
2	x = 78,5 mm	Standard-Exzenter Standard-cam	A		
4	x = 78,5 mm	30°-Exzenter 30°-cam	A		
6	x = 78,5 mm	14-12-Exzenter 14-12-cam	B		
8	x = 34,0 mm	Standard-Exzenter Standard-cam	A		
9	x = 34,0 mm	30°-Exzenter 30°-cam	A		

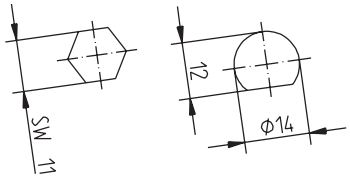

* auf Anfrage: 71 mm möglich
* on request: 71 mm possible

2. Ziffer 2. Digit	Gewindebohrungsmaß* Size of the threaded hole*	Abstand zur Bettenrohrauflage Distance from the tube seat to the middle of the threaded hole
3	M8	y = 19 mm
8	M6	y = 7 mm

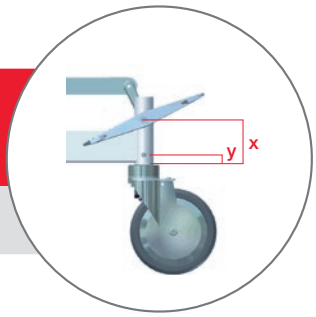

* auf Anfrage: M6/18 mm und M8/18 mm möglich
* on request: M6/18 mm and M8/18 mm possible

3. Ziffer 3. Digit	Lage Schaltwelle zur Fahrtrichtung Position of the bar to the travel direction	Lage Gewindebohrung zur Fahrtrichtung Position of the threaded hole to the travel direction
5	quer across	4-fach 4-tapped holes
6	in along	4-fach 4-tapped holes

Ausführung I
Type I

Schaltwelle quer zur Fahrtrichtung
Foot pedal across direction of travel

Ausführung II
Type II

Schaltwelle in Fahrtrichtung
Foot pedal along direction of travel

4. Ziffer 4. Digit	Adaptermaß Adapter measurement	lose Hülse (Art.-Nr.) socket (Art. No.)		Adaptermaß Adapter measurement	lose Hülse (Art.-Nr.) socket (Art. No.)
0	ohne without				
1	∅ 27,8	9 229 111	5	∅ 28,9	9 229 048
2	∅28	9 229 050	6	∅ 33,65	9 229 029
3	∅ 28,2	9 229 025	7	⧄ 33,65	9 229 023
4	∅ 28,4	9 229 026	8	⧄ 36	HB 22 + 9 229 111

nur für Zapfen 71 mm und 78,5 mm
only for stems 71 mm and 78,5 mm

Zubehör
Accessories

Für zentralfeststellbare Krankenbettenrollen
For central locking hospital bed castors

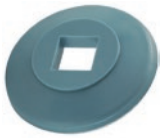

Abweisräder 49G
Wall bumper 49G

Durchmesser **95 mm**
Diameter

Genaue Farben und Abmessungen auf Anfrage.
Detailed Color and measurement specifications on request.

Rohrausgleichshülsen*
Snap-on adapter sleeves*

rund | round

Rohrausgleichshülsen*
Snap-on adapter sleeves*

vierkant | square

*** siehe Adaptermaße auf Seite**
* see adapter measurements on page

Doppeltritthebel
Foot pedal double

links | left **DHL**
rechts | right **DHR**

Doppeltritthebel (Kunststoff)
Foot pedal double (plastic)

links | left **KDH-9010/7037-30° o. 45°**
rechts | right **KDH-9010/7037-30° o. 45°**

Einfachtritthebel
Foot pedal single

links | left **EHL**
rechts | right **EHR**

Einfachtritthebel (Kunststoff)
Foot pedal single (plastic)

links | left **KEHL-9010/7016-30° o. 45°**
rechts | right **KEHR-9010/7016-30° o. 45°**

Mitnehmerhebel
Transmission lever

lang | long **MNL**

Mitnehmerhebel
Transmission lever

kurz | short **MNK**

Sie haben spezielle Anforderungen? Sprechen Sie uns an. Wir entwickeln gemeinsam mit Ihnen eine Lösung.

You have special requests? Contact us. We develop a solution together with you.

Ihr Lösungs-Partner

Your Solutions-Partner

Transportgeräterollen
Transport appliance castors

440a Lenkrolle / Swivel castor
438a Bockrolle / Fixed castor

440a 00R058z ZPS	58	29	75	15	79x60	6,5	60x40	80
440a 00R065z ZPS	65	33	88	20	95x70	6,5	75x45	100
440a 00R080z ZPS	80	33	100	20	102x79	8,5	85x60	125
440a 00R100z ZPS	100	40	125	20	133x104	8,5	104X77	200

438a 00R058z ZPS	58	29	75	95x54	6,5	71x24	80
438a 00R065z ZPS	65	33	88	95x54	6,5	71x24	100
438a 00R080z ZPS	80	33	100	128x65	8,5	102x31	125
438a 00R100z ZPS	100	40	125	161x82	8,5	127x43	200

Technische Beschreibung

- Stahlblechgehäuse
- verzinkt-passiviert
- Schwenklager mit einreihigem Kugellauf
- Radachse verschraubt

Radserie 00Rz

- Polypropylen schwarz
- Rollenlager

Technical description

- sheet steel metal housing
- zinc passivated
- swivel bearing with double ball race
- wheel axis screwed-on

Wheel series 00Rz

- polypropylene black
- roller bearing

441a Lenkrolle / Swivel castor
441h Lenkrolle mit Totalfeststeller nachlaufend / Swivel castor with total brake mounted behind
441i Lenkrolle mit Totalfeststeller vorlaufend / Swivel castor with total brake mounted in front
439a Bockrolle / Fixed castor

441a 08R080c ZPH	80	20	107	34	104x80	9	72x52/80x60	50
441a 08R100c ZPH	100	22	128	34	104x80	9	72x52/80x60	70
441a 08R125c ZPH	125	22	152	32	104x80	9	72x52/80x60	100
441a 08R125c ZPI	125	25	156	37	115x85	9	80x55/60	100
441a 08R160c ZPK	160	28	197	48	138x109	11	105x75/80	135
441a 08R200c ZPK	200	31	237	58	138x109	11	105x75/80	205

441h 08R080c ZPH	80	20	107	34	104x80	9	72x52/80x60	50
441h 08R100c ZPH	100	22	128	34	104x80	9	72x52/80x60	70
441h 08R125c ZPH	125	22	152	32	104x80	9	72x52/80x60	100
441h 08R125c ZPI	125	25	156	37	115x85	9	80x55/60	100
441h 08R160c ZPK	160	28	197	48	138x109	11	105x75/80	135
441h 08R200c ZPK	200	31	237	58	138x109	11	105x75/80	205

441i 08R160c ZPK	160	28	197	48	138x109	11	105x75/80	135
441i 08R200c ZPK	200	31	237	58	138x109	11	105x75/80	205

439a 08R080c ZPG	80	20	107	104x84	9	72x52/80x60	50
439a 08R100c ZPG	100	22	128	104x84	9	72x52/80x60	70
439a 08R125c ZPG	125	22	152	104x84	9	72x52/80x60	100
439a 08R125c ZPI	125	25	156	115x85	9	80x55/60	100
439a 08R160c ZPK	160	28	197	138x109	11	105x75/80	135
439a 08R200c ZPK	200	31	237	138x109	11	105x75/80	205

Technische Beschreibung

- stabile Stahlblechkonstruktion und bewährte Technik
- leichtgängiger, zweireihiger Kugelkranz für gute Manövrierbarkeit
- für Serie 441a ab Raddurchmesser 160 mm steht optional eine anschraubbare Lenksperre »ASLaZ« zur Verfügung (separat bestellbar, siehe Kapitel »Zubehör«)

Radserie 08Rc

- Vollgummireifen schwarz (Shore A 80)
- Stahlblechfelge verzinkt-passiviert
- Rollenlager
- große Rädervielfalt für unterschiedliche Einsatzzwecke, siehe Kapitel »Räder«

Technical description

- stable sheet steel design and proven technology
- easy running double ball bearing for good manoeuvrability
- for series 441a starting from wheel diameter 160 mm a screw-on directional lock »ASLaZ« is available optionally (can be ordered separately, see chapter »Accessories«)

Wheel series 08Rc

- solid rubber tyre black (Shore A 80)
- sheet steel metal rim zinc passivated
- roller bearing
- wide choice of wheels for different areas of application, see chapter »Wheels«

441a Lenkrolle / Swivel castor
441h Lenkrolle mit Totalfeststeller nachlaufend / Swivel castor with total brake mounted behind
439a Bockrolle / Fixed castor

441a 08R080c ZPH-5	80	22	112	35	100x80	9	80x60	70	•
441a 08R100c ZPH-5	100	22	128	39	100x80	9	80x60	90	•
441a 08R125c ZPH-5	125	28	152	35	100x80	9	80x60	120	•
441a 08R160c ZPK-5	160	30	193	57	140x110	11	105x80	200	•
441a 08R200c ZPK-5	200	30	232	62	140x110	11	105x80	230	•

441h 08R080c ZPH-5	80	22	112	35	100x80	9	80x60	70	•
441h 08R100c ZPH-5	100	22	128	39	100x80	9	80x60	90	•
441h 08R125c ZPH-5	125	28	152	35	100x80	9	80x60	120	•
441h 08R160c ZPK-5	160	30	193	57	140x110	11	105x80	200	•
441h 08R200c ZPK-5	200	30	232	62	140x110	11	105x80	230	•

439a 08R080c ZPG-5	80	22	112	100x84	9	80x60	70	•
439a 08R100c ZPG-5	100	22	128	100x84	9	80x60	90	•
439a 08R125c ZPG-5	125	28	152	100x84	9	80x60	120	•
439a 08R160c ZPK-5	160	30	193	146x107	11	105x80	200	•
439a 08R200c ZPK-5	200	30	232	146x107	11	105x80	230	•

• **Artikel auf Anfrage / product on request**

Technische Beschreibung

- stabile Stahlblechkonstruktion und bewährte Technik
- leichtgängiger, zweireihiger Kugelkranz für gute Manövrierbarkeit
- Dichtring im Gabelkopf

Technical description

- Stable sheet steel design and proven technology
- Easy running double ball bearing for good manoeuvrability
- Sealing ring in swivel head

Radserie 08Rc

- Vollgummireifen schwarz (Shore A 80)
- Stahlblechfelge verzinkt-passiviert
- Rollenlager

Wheel series 08Rc

- solid rubber tyre black (Shore A 80)
- sheet steel metal rim zinc passivated
- roller bearing

441a Lenkrolle / Swivel castor
441h Lenkrolle mit Totalfeststeller nachlaufend / Swivel castor with total brake mounted behind

441a 08R080c ZLD	80	20	105,5	34	12,2	50
441a 08R100c ZLD	100	22	128	34	12,2	70
441a 08R125c ZLD	125	22	151	32	12,2	100

441h 08R080c ZLD	80	20	105,5	34	12,2	50
441h 08R100c ZLD	100	22	128	34	12,2	70
441h 08R125c ZLD	125	22	151	32	12,2	100

Technische Beschreibung

- stabile Stahlblechkonstruktion und bewährte Technik
- leichtgängiger, zweireihiger Kugelkranz für gute Manövrierbarkeit

Radserie 08Rc

- Vollgummireifen schwarz (Shore A 80)
- Stahlblechfelge verzinkt-passiviert
- Rollenlager
- große Rädervielfalt für unterschiedliche Einsatzzwecke, siehe Kapitel »Räder«

Technical description

- stable sheet steel design and proven technology
- easy running double ball bearing for good manoeuvrability

Wheel series 08Rc

- solid rubber tyre black (Shore A 80)
- sheet steel metal rim zinc passivated
- roller bearing
- wide choice of wheels for different areas of application, see chapter »Wheels«

441a Lenkrolle / Swivel castor
441h Lenkrolle mit Totalfeststeller nachlaufend / Swivel castor with total brake mounted behind

441a 08R080c ZLD-5	80	22	110	35	12,5	70	•
441a 08R100c ZLD-5	100	22	127	39	12,5	90	•
441a 08R125c ZLD-5	125	28	149	35	12,5	120	•
441a 08R160c ZLD-5	160	30	189	57	16,5	200	•
441a 08R200c ZLD-5	200	30	227	62	16,5	230	•

441h 08R080c ZLD-5	80	22	110	35	12,5	70	•
441h 08R100c ZLD-5	100	22	127	39	12,5	90	•
441h 08R125c ZLD-5	125	28	149	35	12,5	120	•
441h 08R160c ZLD-5	160	30	189	57	16,5	200	•
441h 08R200c ZLD-5	200	30	227	62	16,5	230	•

• Artikel auf Anfrage / product on request

Technische Beschreibung

- stabile Stahlblechkonstruktion und bewährte Technik
- leichtgängiger, zweireihiger Kugelkranz für gute Manövrierbarkeit
- Dichtring im Gabelkopf

Radserie 08Rc

- Vollgummireifen schwarz (Shore A 80)
- Stahlblechfelge verzinkt-passiviert
- Rollenlager

Technical description

- Stable sheet steel design and proven technology
- Easy running double ball bearing for good manoeuvrability
- Sealing ring in swivel head

Wheel series 08Rc

- solid rubber tyre black (Shore A 80)
- sheet steel metal rim zinc passivated
- roller bearing

441a Lenkrolle / Swivel castor
441h Lenkrolle mit Totalfeststeller nachlaufend / Swivel castor with total brake mounted behind
441i Lenkrolle mit Totalfeststeller vorlaufend / Swivel castor with total brake mounted in front
439a Bockrolle / Fixed castor

441a 07R080c ZPH	80	20	107	34	104x80	9	72x52/80x60	50
441a 07R100c ZPH	100	22	128	34	104x80	9	72x52/80x60	70
441a 07R125c ZPH	125	22	152	32	104x80	9	72x52/80x60	100
441a 07R125c ZPI	125	25	156	37	115x85	9	80x55/60	100
441a 07R160c ZPK	160	28	197	48	138x109	11	105x75/80	135
441a 07R200c ZPK	200	31	237	58	138x109	11	105x75/80	205

441h 07R080c ZPH	80	20	107	34	104x80	9	72x52/80x60	50
441h 07R100c ZPH	100	22	128	34	104x80	9	72x52/80x60	70
441h 07R125c ZPH	125	22	152	32	104x80	9	72x52/80x60	100
441h 07R125c ZPI	125	25	156	37	115x85	9	80x55/60	110
441h 07R160c ZPK	160	28	197	48	138x109	11	105x75/80	135
441h 07R200c ZPK	200	31	237	58	138x109	11	105x75/80	205

441i 07R160c ZPK	160	28	197	48	138x109	11	105x75/80	135
441i 07R200c ZPK	200	31	237	58	138x109	11	105x75/80	205

439a 07R080c ZPG	80	20	107	104x84	9	72x52/80x60	50
439a 07R100c ZPG	100	22	128	104x84	9	72x52/80x60	70
439a 07R125c ZPG	125	22	152	104x84	9	72x52/80x60	100
439a 07R125c ZPI	125	25	156	115x85	9	80x55/60	100
439a 07R160c ZPK	160	28	197	138x109	11	105x75/80	135
439a 07R200c ZPK	200	31	237	138x109	11	105x75/80	205

Technische Beschreibung

- stabile Stahlblechkonstruktion und bewährte Technik
- leichtgängiger, zweireihiger Kugelkranz für gute Manövrierbarkeit
- für Serie 441a ab Raddurchmesser 160 mm steht optional eine anschraubbare Lenksperre »ASLaZ« zur Verfügung (separat bestellbar, siehe Kapitel »Zubehör«)

Radserie 07Rc

- Vollgummireifen schwarz (Shore A 80)
- Kunststoff-Radkörper
- Rollenlager
- große Rädervielfalt für unterschiedliche Einsatzzwecke, siehe Kapitel »Räder«

Technical description

- stable sheet steel design and proven technology
- easy running double ball bearing for good manoeuvrability
- for series 441a starting from wheel diameter 160 mm a screw-on directional lock »ASLaZ« is available optionally (can be ordered separately, see chapter »Accessories«)

Wheel series 07Rc

- solid rubber tyre black (Shore A 80)
- plastic wheel centre
- roller bearing
- wide choice of wheels for different areas of application, see chapter »Wheels«

441a Lenkrolle / Swivel castor
441h Lenkrolle mit Totalfeststeller nachlaufend / Swivel castor with total brake mounted behind
439a Bockrolle / Fixed castor

441a 07R080c ZPH-5	80	22	112	35	100x80	9	80x60	60	•
441a 07R100c ZPH-5	100	22	128	39	100x80	9	80x60	75	•
441a 07R125c ZPH-5	125	28	152	35	100x80	9	80x60	120	•
441a 07R160c ZPK-5	160	30	193	57	140x110	11	105x80	140	•
441a 07R200c ZPK-5	200	30	232	62	140x110	11	105x80	200	•

441h 07R080c ZPH-5	80	22	112	35	100x80	9	80x60	60	•
441h 07R100c ZPH-5	100	22	128	39	100x80	9	80x60	75	•
441h 07R125c ZPH-5	125	28	152	35	100x80	9	80x60	120	•
441h 07R160c ZPK-5	160	30	193	57	140x110	11	105x80	140	•
441h 07R200c ZPK-5	200	30	232	62	140x110	11	105x80	200	•

439a 07R080c ZPG-5	80	22	112	100x84	9	80x60	60	•
439a 07R100c ZPG-5	100	22	128	100x84	9	80x60	75	•
439a 07R125c ZPG-5	125	28	152	100x84	9	80x60	120	•
439a 07R160c ZPK-5	160	30	193	146x107	11	105x80	140	•
439a 07R200c ZPK-5	200	30	232	146x107	11	105x80	200	•

• **Artikel auf Anfrage / product on request**

Technische Beschreibung

- stabile Stahlblechkonstruktion und bewährte Technik
- leichtgängiger, zweireihiger Kugelkranz für gute Manövrierbarkeit
- Dichtring im Gabelkopf

Radserie 07Rc

- Vollgummireifen schwarz (Shore A 80)
- Kunststoff-Radkörper
- Rollenlager

Technical description

- Stable sheet steel design and proven technology
- Easy running double ball bearing for good manoeuvrability
- Sealing ring in swivel head

Wheel series 07Rc

- solid rubber tyre black (Shore A 80)
- plastic wheel centre
- roller bearing

441a Lenkrolle / Swivel castor
441h Lenkrolle mit Totalfeststeller nachlaufend / Swivel castor with total brake mounted behind

441a 07R080c ZLD	80	20	105,5	34	12,2	50
441a 07R100c ZLD	100	22	128	34	12,2	70
441a 07R125c ZLD	125	22	151	32	12,2	100

441h 07R080c ZLD	80	20	105,5	34	12,2	50
441h 07R100c ZLD	100	22	128	34	12,2	70
441h 07R125c ZLD	125	22	151	32	12,2	100

Technische Beschreibung

- stabile Stahlblechkonstruktion und bewährte Technik
- leichtgängiger, zweireihiger Kugelkranz für gute Manövrierbarkeit

Radserie 07Rc

- Vollgummireifen schwarz (Shore A 80)
- Kunststoff-Radkörper
- Rollenlager
- große Rädervielfalt für unterschiedliche Einsatzzwecke, siehe Kapitel »Räder«

Technical description

- stable sheet steel design and proven technology
- easy running double ball bearing for good manoeuvrability

Wheel series 07Rc

- solid rubber tyre black (Shore A 80)
- plastic wheel centre
- roller bearing
- wide choice of wheels for different areas of application, see chapter »Wheels«

441a Lenkrolle / Swivel castor
441h Lenkrolle mit Totalfeststeller nachlaufend / Swivel castor with total brake mounted behind

441a 07R080c ZLD-5	80	22	110	35	12,5	60	•
441a 07R100c ZLD-5	100	22	127	39	12,5	75	•
441a 07R125c ZLD-5	125	28	149	35	12,5	120	•
441a 07R160c ZLD-5	160	30	189	57	16,5	140	•
441a 07R200c ZLD-5	200	30	227	62	16,5	200	•

441h 07R080c ZLD-5	80	22	110	35	12,5	60	•
441h 07R100c ZLD-5	100	22	127	39	12,5	75	•
441h 07R125c ZLD-5	125	28	149	35	12,5	120	•
441h 07R160c ZLD-5	160	30	189	57	16,5	140	•
441h 07R200c ZLD-5	200	30	227	62	16,5	200	•

• Artikel auf Anfrage / product on request

Technische Beschreibung

- stabile Stahlblechkonstruktion und bewährte Technik
- leichtgängiger, zweireihiger Kugelkranz für gute Manövrierbarkeit
- Dichtring im Gabelkopf

Radserie 07Rc

- Vollgummireifen schwarz (Shore A 80)
- Kunststoff-Radkörper
- Rollenlager

Technical description

- Stable sheet steel design and proven technology
- Easy running double ball bearing for good manoeuvrability
- Sealing ring in swivel head

Wheel series 07Rc

- solid rubber tyre black (Shore A 80)
- plastic wheel centre
- roller bearing

441a Lenkrolle / Swivel castor
441h Lenkrolle mit Totalfeststeller nachlaufend / Swivel castor with total brake mounted behind
441i Lenkrolle mit Totalfeststeller vorlaufend / Swivel castor with total brake mounted in front

441a 00R065p ZPH	65	33	92	37,5	104x80	9	72x52/80x60	100
441a 00R080p ZPH	80	33	107	34	104x80	9	72x52/80x60	100
441a 00R100p ZPH	100	32	128	34	104x80	9	72x52/80x60	125
441a 00R100p ZPI	100	40	132	38	115x85	9	80x55/60	150
441a 00R125p ZPH	125	32	152	32	104x80	9	72x52/80x60	125
441a 00R125p ZPI	125	40	156	37	115x85	9	80x55/60	150
441a 00R150p ZPK	150	45	192	48	138x109	11	105x75/80	225
441a 00R160p ZPK	160	42	197	48	138x109	11	105x75/80	225
441a 00R200p ZPK	200	50	237	58	138x109	11	105x75/80	300

441h 00R065p ZPH	65	33	92	37,5	104x80	9	72x52/80x60	100
441h 00R080p ZPH	80	33	107	34	104x80	9	72x52/80x60	100
441h 00R100p ZPH	100	35	128	34	104x80	9	72x52/80x60	125
441h 00R100p ZPI	100	40	132	38	115x85	9	80x55/60	150
441h 00R125p ZPH	125	32	152	32	104x80	9	72x52/80x60	125
441h 00R125p ZPI	125	40	156	37	115x85	9	80x55/60	150

441i 00R150p ZPK	150	45	192	48	138x109	11	105x75/80	225
441i 00R200p ZPK	200	50	237	58	138x109	11	105x75/80	300

Technische Beschreibung

- stabile Stahlblechkonstruktion und bewährte Technik
- leichtgängiger, zweireihiger Kugelkranz für gute Manövrierbarkeit
- für Serie 441a ab Raddurchmesser 150 mm steht optional eine anschraubbare Lenksperre »ASLaZ« zur Verfügung (separat bestellbar, siehe Kapitel »Zubehör«)

Radserie 00Rp

- Polyamid weiß
- Rollenlager
- große Rädervielfalt für unterschiedliche Einsatzzwecke, siehe Kapitel »Räder«

Technical description

- stable sheet steel design and proven technology
- easy running double ball bearing for good manoeuvrability
- for series 441a starting from wheel diameter 150 mm a screw-on directional lock »ASLaZ« is available optionally (can be ordered separately, see chapter »Accessories«)

Wheel series 00Rp

- polyamide white
- roller bearing
- wide choice of wheels for different areas of application, see chapter »Wheels«

439a Bockrolle / Fixed castor

439a 00R065p ZPG	65	33	92	104x84	9	72x52/80x60	100
439a 00R080p ZPG	80	33	107	104x84	9	72x52/80x60	100
439a 00R100p ZPG	100	35	128	104x84	9	72x52/80x60	125
439a 00R100p ZPI	100	40	132	115x85	9	80x55/60	150
439a 00R125p ZPG	125	32	152	104x84	9	72x52/80x60	125
439a 00R125p ZPI	125	40	156	115x85	9	80x55/60	150
439a 00R150p ZPK	150	45	192	138x109	11	105x75/80	225
439a 00R160p ZPK	160	42	197	138x109	11	105x75/80	225
439a 00R200p ZPK	200	50	237	138x109	11	105x75/80	300

Technische Beschreibung

- stabile Stahlblechkonstruktion und bewährte Technik
- verzinkt-passiviert

Technical description

- stable sheet steel design and proven technology
- zinc passivated

Radserie 00Rp

- Polyamid weiß
- Rollenlager
- große Rädervielfalt für unterschiedliche Einsatzzwecke, siehe Kapitel »Räder«

Wheel series 00Rp

- polyamide white
- roller bearing
- wide choice of wheels for different areas of application, see chapter »Wheels«

441a Lenkrolle / Swivel castor
441h Lenkrolle mit Totalfeststeller nachlaufend / Swivel castor with total brake mounted behind

441a 00R065p ZLD	65	33	90,5	37,5	12,2	100	•
441a 00R080p ZLD	80	33	105,5	34	12,2	100	
441a 00R100p ZLD	100	35	128	34	12,2	125	
441a 00R125p ZLD	125	32	151	32	12,2	125	

441h 00R065p ZLD	65	33	90,5	37,5	12,2	100	•
441h 00R080p ZLD	80	33	105,5	34	12,2	100	
441h 00R100p ZLD	100	35	128	34	12,2	125	
441h 00R125p ZLD	125	32	151	32	12,2	125	

• **Artikel auf Anfrage / product on request**

Technische Beschreibung

- stabile Stahlblechkonstruktion und bewährte Technik
- leichtgängiger, zweireihiger Kugelkranz für gute Manövrierbarkeit

Radserie 00Rp

- Polyamid weiß
- Rollenlager
- große Rädervielfalt für unterschiedliche Einsatzzwecke, siehe Kapitel »Räder«

Technical description

- stable sheet steel design and proven technology
- easy running double ball bearing for good manoeuvrability

Wheel series 00Rp

- polyamide white
- roller bearing
- wide choice of wheels for different areas of application, see chapter »Wheels«

441a Lenkrolle / Swivel castor
441h Lenkrolle mit Totalfeststeller nachlaufend / Swivel castor with total brake mounted behind
439a Bockrolle / Fixed castor

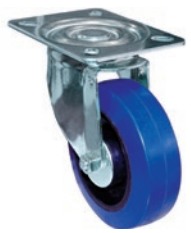

441a 14R100d ZPH	100	26	128	34	104x80	9	72x52/80x60	140
441a 14R125d ZPH	125	27	152	32	104x80	9	72x52/80x60	140

441h 14R100d ZPH	100	26	128	34	104x80	9	72x52/80x60	140
441h 14R125d ZPH	125	27	152	32	104x80	9	72x52/80x60	140

439a 14R100d ZPG	100	26	128	104x84	9	72x52/80x60	140
439a 14R125d ZPG	125	27	152	104x84	9	72x52/80x60	140

Technische Beschreibung

- stabile Stahlblechkonstruktion und bewährte Technik
- leichtgängiger, zweireihiger Kugelkranz für gute Manövrierbarkeit

Technical description

- stable sheet steel design and proven technology
- easy running double ball bearing for good manoeuvrability

Radserie 14Rd

- Elastik-Vollgummireifen aufvulkanisiert blau (Shore A 70)
- Kunststoff-Radkörper schwarz
- Rollenlager
- große Rädervielfalt für unterschiedliche Einsatzzwecke, siehe Kapitel »Räder«

Wheel series 14Rd

- elastic solid rubber tyre blue (Shore A 70)
- vulcanised firmly on plastic wheel centre black
- roller bearing
- wide choice of wheels for different areas of application, see chapter »Wheels«

441a Lenkrolle / Swivel castor
441h Lenkrolle mit Totalfeststeller nachlaufend / Swivel castor with total brake mounted behind

441a 14R100d ZLD	100	26	128	34	12,2	140
441a 14R125d ZLD	125	27	151	32	12,2	140

441h 14R100d ZLD	100	26	128	34	12,2	140
441h 14R125d ZLD	125	27	151	32	12,2	140

Technische Beschreibung

- stabile Stahlblechkonstruktion und bewährte Technik
- leichtgängiger, zweireihiger Kugelkranz für gute Manövrierbarkeit

Technical description

- stable sheet steel design and proven technology
- easy running double ball bearing for good manoeuvrability

Radserie 14Rd

- Elastik-Vollgummireifen aufvulkanisiert blau (Shore A 70)
- Kunststoff-Radkörper schwarz
- Rollenlager
- große Rädervielfalt für unterschiedliche Einsatzzwecke, siehe Kapitel »Räder«

Wheel series 14Rd

- elastic solid rubber tyre blue (Shore A 70)
- vulcanised firmly on plastic wheel centre black
- roller bearing
- wide choice of wheels for different areas of application, see chapter »Wheels«

441a Lenkrolle / Swivel castor
441h Lenkrolle mit Totalfeststeller nachlaufend / Swivel castor with total brake mounted behind
441i Lenkrolle mit Totalfeststeller vorlaufend / Swivel castor with total brake mounted in front
439a Bockrolle / Fixed castor

441a 14R125e ZPK	125	40	161	48	138x109	11	105x75/80	160
441a 14R160e ZPK	160	40	197	48	138x109	11	105x75/80	250
441a 14R200e ZPK	200	40	237	58	138x109	11	105x75/80	350

441h 14R160e ZPK	160	40	197	48	138x109	11	105x75/80	250
441h 14R200e ZPK	200	40	237	58	138x109	11	105x75/80	350

441i 14R125e ZPK	125	40	161	48	138x109	11	105x75/80	160
441i 14R160e ZPK	160	40	197	48	138x109	11	105x75/80	250
441i 14R200e ZPK	200	40	237	58	138x109	11	105x75/80	350

439a 14R125e ZPK	125	40	161	138x109	11	105x75/80	160
439a 14R160e ZPK	160	40	197	138x109	11	105x75/80	250
439a 14R200e ZPK	200	40	237	138x109	11	105x75/80	350

Technische Beschreibung

- stabile Stahlblechkonstruktion und bewährte Technik
- leichtgängiger, zweireihiger Kugelkranz für gute Manövrierbarkeit
- für Serie 441a steht optional eine anschraubbare Lenksperre »ASLaZ« zur Verfügung (separat bestellbar, siehe Kapitel »Zubehör«)

Technical description

- stable sheet steel design and proven technology
- easy running double ball bearing for good manoeuvrability
- for series 441a a screw-on directional lock »ASLaZ« is available optionally (can be ordered separately, see chapter »Accessories«)

Radserie 14Re

- Elastik-Vollgummireifen aufvulkanisiert schwarz (Shore A 67)
- Kunststoff-Radkörper schwarz
- Rollenlager
- große Rädervielfalt für unterschiedliche Einsatzzwecke, siehe Kapitel »Räder«

Wheel series 14Re

- elastic solid rubber tyre black (Shore A 67)
- vulcanised firmly on plastic wheel centre black
- roller bearing
- wide choice of wheels for different areas of application, see chapter »Wheels«

478a Lenkrolle / Swivel castor
478i Lenkrolle mit Totalfeststeller vorlaufend / Swivel castor with total brake mounted in front
477a Bockrolle / Fixed castor

478a 14R125e ZPK	125	45	178	48	138x109	11	105x75/80	160
478a 14R160e ZPK	160	45	210	48	138x109	11	105x75/80	250
478a 14R200e ZPK	200	50	248	58	138x109	11	105x75/80	350

478i 14R125e ZPK	125	45	178	48	138x109	11	105x75/80	160
478i 14R160e ZPK	160	45	210	48	138x109	11	105x75/80	250
478i 14R200e ZPK	200	50	248	58	138x109	11	105x75/80	350

477a 14R125e ZPK	125	45	178	138x109	11	105x75/80	160
477a 14R150e ZPK	150	45	210	138x109	11	105x75/80	250
477a 14R200e ZPK	200	50	248	138x109	11	105x75/80	350

Technische Beschreibung

- schweres Stahlblechgehäuse
- verzinkt-passiviert
- spezieller Gabelkopf mit zweireihigem Kugellauf
- dreifach mit der Gabel verschraubt
- wartungsfrei durch Dauerfettfüllung im Gabelkopf
- staub- und spritzwassergeschützt durch geschlossenen Gabelkopf
- für Serie 478a steht optional eine anschraubbare Lenksperre »ASL 478« zur Verfügung (separat bestellbar, siehe Kapitel »Zubehör«)

Radserie 14Re

- Elastik-Vollgummireifen aufvulkanisiert schwarz (Shore A 67)
- Kunststoff-Radkörper schwarz
- Rollenlager

Technical description

- heavy sheet steel housing zinc passivated
- special swivel head with double ball race
- triple-bolted to fork head
- maintenance-free permanently grease filled in fork head, zinc passivated
- protected against dust and water by sealed swivel head
- for series 478a a screw-on directional lock »ASL 478« is available optionally (can be ordered separately, see chapter »Accessories«)

Wheel series 14Re

- elastic solid rubber tyre black (Shore A 67)
- vulcanised firmly on plastic wheel centre black
- roller bearing

478a Lenkrolle / Swivel castor
478i Lenkrolle mit Totalfeststeller vorlaufend / Swivel castor with total brake mounted in front
477a Bockrolle / Fixed castor

478a 18K100v ZPK	100	40	148	48	138x109	11	105x75/80	275
478a 18K125v ZPK	125	40	178	48	138x109	11	105x75/80	350
478a 18K150v ZPK	150	50	205	48	138x109	11	105x75/80	600
478a 18K200v ZPK	200	50	248	58	138x109	11	105x75/80	600

478i 18K125v ZPK	125	40	178	48	138x109	11	105x75/80	350
478i 18K150v ZPK	150	50	205	48	138x109	11	105x75/80	600
478i 18K200v ZPK	200	50	248	58	138x109	11	105x75/80	600

477a 18K100v ZPK	100	40	148	138x109	11	105x75/80	275	
477a 18K125v ZPK	125	40	178	138x109	11	105x75/80	350	
477a 18K150v ZPK	150	50	205	138x109	11	105x75/80	600	
477a 18K200v ZPK	200	50	248	138x109	11	105x75/80	600	

Technische Beschreibung

- schweres Stahlblechgehäuse
- verzinkt-passiviert
- spezieller Gabelkopf mit zweireihigem Kugellauf
- dreifach mit der Gabel verschraubt
- wartungsfrei durch Dauerfettfüllung im Gabelkopf
- staub- und spritzwassergeschützt durch geschlossenen Gabelkopf
- für Serie 478a steht optional eine anschraubbare Lenksperre »ASL 478« zur Verfügung (separat bestellbar, siehe Kapitel »Zubehör«)

Radserie 18Kv

- Polyurethan-Bandage rotorange (Shore A 95)
- Guss-Radkörper
- Präzisionskugellager

Technical description

- heavy sheet steel housing zinc passivated
- special swivel head with double ball race
- triple-bolted to fork head
- maintenance-free permanently grease filled in fork head, zinc passivated
- protected against dust and water by sealed swivel head
- for series 478a a screw-on directional lock »ASL 478« is available optionally (can be ordered separately, see chapter »Accessories«)

Wheel series 18Kv

- Polyurethane tyre red-orange (Shore A 95)
- bonded on cast wheel centre
- precision ball bearing

478a Lenkrolle / Swivel castor
478i Lenkrolle mit Totalfeststeller vorlaufend / Swivel castor with total brake mounted in front
477a Bockrolle / Fixed castor

478a 0SR100p ZPK	100	45	148	48	138x109	11	105x75/80	500
478a 0SR125p ZPK	125	45	178	48	138x109	11	105x75/80	600
478a 0SR150p ZPK	150	45	205	48	138x109	11	105x75/80	600
478a 0SR200p ZPK	200	50	248	58	138x109	11	105x75/80	600

478i 0SR125p ZPK	125	45	178	48	138x109	11	105x75/80	600
478i 0SR150p ZPK	150	45	205	48	138x109	11	105x75/80	600
478i 0SR200p ZPK	200	50	248	58	138x109	11	105x75/80	600

477a 0SR100p ZPK	100	45	148	138x109	11	105x75/80	500
477a 0SR125p ZPK	125	45	178	138x109	11	105x75/80	600
477a 0SR150p ZPK	150	45	205	138x109	11	105x75/80	600
477a 0SR200p ZPK	200	50	248	138x109	11	105x75/80	600

Technische Beschreibung

- schweres Stahlblechgehäuse
- verzinkt-passiviert
- spezieller Gabelkopf mit zweireihigem Kugellauf
- dreifach mit der Gabel verschraubt
- wartungsfrei durch Dauerfettfüllung im Gabelkopf
- staub- und spritzwassergeschützt durch geschlossenen Gabelkopf
- für Serie 478a steht optional eine anschraubbare Lenksperre »ASL 478« zur Verfügung (separat bestellbar, siehe Kapitel »Zubehör«)

Radserie 00Rp

- Polyamid weiß
- Rollenlager

Technical description

- heavy sheet steel housing zinc passivated
- special swivel head with double ball race
- triple-bolted to fork head
- maintenance-free permanently grease filled in fork head, zinc passivated
- protected against dust and water by sealed swivel head
- for series 478a a screw-on directional lock »ASL 478« is available optionally (can be ordered separately, see chapter »Accessories«)

Wheel series 00Rp

- polyamide white
- roller bearing

Edelstahlrollen
Stainless steel castors

394a Lenkrolle / Swivel castor
394h Lenkrolle mit Totalfeststeller nachlaufend / Swivel castor with total brake mounted behind

394a 29G100r EPD	100	30	138	42	77x67	8,5	61x51/57x48	100
394a 29G125r EPD	125	30	162,5	44	77x67	8,5	61x51/57x48	100

394h 29G100r EPD	100	30	138	42	77x67	8,5	61x51/57x48	100
394h 29G125r EPD	125	30	162,5	44	77x67	8,5	61x51/57x48	100

Technische Beschreibung

- Edelstahlgehäuse
- Schwenklager mit zweireihigem Kugellauf
- Kugeln aus Edelstahl
- Dichtring

Technical description

- stainless steel housing
- swivel bearing with double ball race
- ball bearings of stainless steel
- sealing ring

Radserie 29Gr

- thermoplastische Elastomer-Bandage (TPE), eisengrau RAL 7011 (Shore A 80)
- Kunststoff-Radkörper silbergrau RAL 7001 ohne Fadenschutz
- Gleitlager
- Kontaktverfärbung auf unversiegelten Böden möglich!

Wheel series 29Gr

- thermoplastic elastomer tyre (TPE) iron grey RAL 7011 (Shore A 80)
- plastic wheel centre silver grey RAL7001
- without thread guard
- plain bearing
- Contact discoloration on unsealed grounds possible!

394a Lenkrolle / Swivel castor
394h Lenkrolle mit Totalfeststeller nachlaufend / Swivel castor with total brake mounted behind

394a 29G100r ELD	100	30	131,5	42	12,2	100
394a 29G125r ELD	125	30	156	44	12,2	100

394h 29G100r ELD	100	30	131,5	42	12,2	100
394h 29G125r ELD	125	30	156	44	12,2	100

Technische Beschreibung

- Edelstahlgehäuse
- Schwenklager mit zweireihigem Kugellauf
- Kugeln aus Edelstahl
- Dichtring
- auch mit Rückenloch LC (10,2 mm) lieferbar

Radserie 29Gr

- thermoplastische Elastomer-Bandage (TPE), eisengrau RAL 7011 (Shore A 80)
- Kunststoff-Radkörper silbergrau RAL 7001 ohne Fadenschutz
- Gleitlager
- Kontaktverfärbung auf unversiegelten Böden möglich!

Technical description

- stainless steel housing
- swivel bearing with double ball race
- ball bearings of stainless steel
- sealing ring
- also available with bolt hole LC (10,2 mm)

Wheel series 29Gr

- thermoplastic elastomer tyre (TPE) iron grey RAL 7011 (Shore A 80)
- plastic wheel centre silver grey RAL7001
- without thread guard
- plain bearing
- Contact discoloration on unsealed grounds possible!

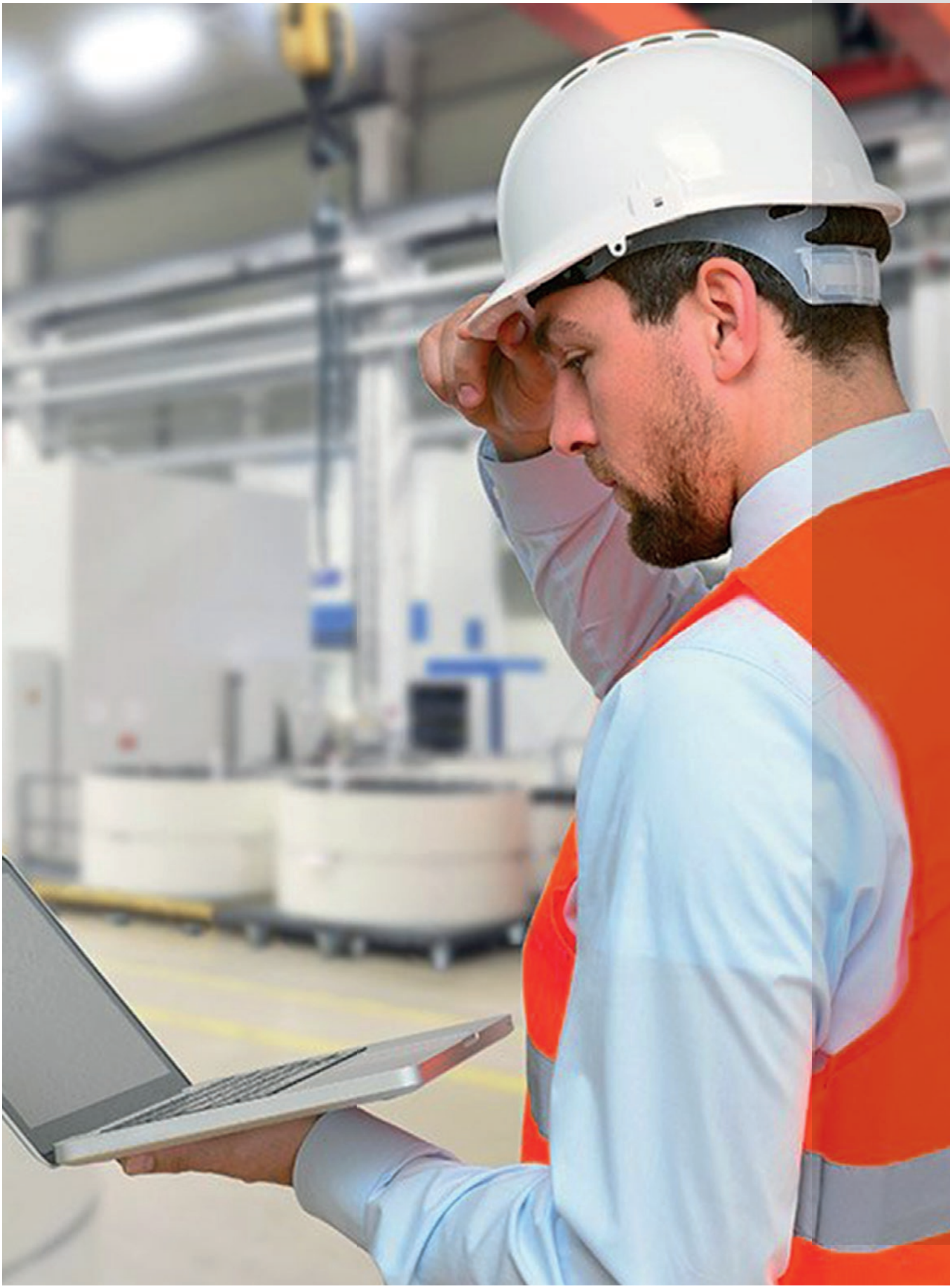

Schwerlastrollen
Heavy duty castors

505a Lenkrolle / Swivel castor
504a Bockrolle / Fixed castor

505a 0SK085p ZPS	85	85	125	57	190x170	16,5	150x135	1200	•

504a 0SK085p ZPS	85	85	125	190x170	16,5	150x135	1200	•

505a 18K085v ZPS	85	85	125	57	190x170	16,5	150x135	700	•

504a 18K085v ZPS	85	85	125	190x170	16,5	150x135	700	•

• **Artikel auf Anfrage / product on request**

Technische Beschreibung

- schwere Stahlschweißkonstruktion mit Spezial-Drehkranz
- verzinkt-passiviert
- geprägte Kugelbahn oben, Kegelrollenlager unten
- Fettfüllung und Schmiernippel im Gabelkopf

Radserie 0SKp

- Polyamid weiß
- Präzisionskugellager
- schwere Ausführung mit hoher Tragfähigkeit

Radserie 18Kv

- Polyurethan-Bandage rotorange (Shore A 95)
- Guss-Radkörper
- Präzisionskugellager

Technical description

- heavy steel welded construction with special turntable
- zinc passivated
- pressed ball track above, with tapered roller bearing below
- grease filling and grease nipple in fork head

Wheel series 0SKp

- polyamide white
- precision ball bearing
- heavy execution

Wheel series 18Kv

- Polyurethane tyre red-orange (Shore A 95)
- bonded on cast wheel centre
- precision ball bearing

510a Bockrolle / Fixed castor
510i Lenkrolle mit Totalfeststeller vorlaufend / Swivel castor with total brake mounted in front
509a Bockrolle / Fixed castor

510a 18K125v ZPS	125	40	192,5	50	190x110	17	150x75	350	•
510a 18K150v ZPS	150	50	220	58	190x110	17	150x75	700	•
510a 18K200v ZPS	200	50	265	68	190x110	17	150x75	950	•
510a 18K250v ZPS	250	50	315	80	190x110	17	150x75	1000	•

510i 18K125v ZPS	125	40	192,5	50	190x110	17	150x75	350	•
510i 18K150v ZPS	150	50	220	58	190x110	17	150x75	700	•
510i 18K200v ZPS	200	50	265	68	190x110	17	150x75	950	•
510i 18K250v ZPS	250	50	315	80	190x110	17	150x75	1000	•

509a 18K125v ZPS	125	40	192,5	190x110	17	150x75	350	•
509a 18K150v ZPS	150	50	220	190x110	17	150x75	700	•
509a 18K200v ZPS	200	50	265	190x110	17	150x75	950	•
509a 18K250v ZPS	250	50	315	190x110	17	150x75	1000	•

• **Artikel auf Anfrage / product on request**

Technische Beschreibung

- schwere Stahlschweißkonstruktion
- verzinkt-passiviert
- Spezial-Drehkranz mit geprägter Kugelbahn oben und Kegelrollenlager unten
- Fettfüllung und Schmiernippel im Gabelkopf

Radserie 18Kv

- Polyurethan-Bandage rotorange (Shore A 95)
- Guss-Radkörper
- Präzisionskugellager

Technical description

- heavy steel welded construction with special turntable
- zinc passivated
- pressed ball track above, with tapered roller bearing below
- grease filling and grease nipple in fork head

Wheel series 18Kv

- Polyurethane tyre red-orange (Shore A 95)
- bonded on cast wheel centre
- precision ball bearing

TSH Lenkrolle / Swivel castor
TSH-F Lenkrolle mit Totalfeststeller vorlaufend / Swivel castor with total brake mounted in front
TFH Bockrolle / Fixed castor

TSH 100 PT2H	100	38	152	52	150x110	12/10	120/105x60/75	340	
TSH 125 PT2H	125	38	177	55,5	150x110	12/10	120/105x60/75	425	
TSH 150 PT2H	150	38	202	62	150x110	12/10	120/105x60/75	730	•
TSH 200 PT2H	200	45	252	66	150x110	12/10	120/105x60/75	1100	•
TSH 250 PT2H	250	45	303	82	150x110	12/10	120/105x60/75	1200	•
TSH 300 PT2H	300	45	353	95	150x110	12/10	120/105x60/75	1400	•

TSH 150 PT2HF	150	38	202	62	150x110	12/10	120/105x60/75	730	•
TSH 200 PT2HF	200	45	252	66	150x110	12/10	120/105x60/75	1100	•

TFH 100 PT2H	100	38	152	150x115	12/10	120/105x60/75	340	
TFH 125 PT2H	125	38	177	150x115	12/10	120/105x60/75	425	
TFH 150 PT2H	150	38	202	150x115	12/10	120/105x60/75	730	•
TFH 200 PT2H	200	45	252	150x115	12/10	120/105x60/75	1100	•
TFH 250 PT2H	250	45	303	150x115	12/10	120/105x60/75	1200	•
TFH 300 PT2H	300	45	353	150x115	12/10	120/105x60/75	1400	•

• Artikel auf Anfrage / product on request

Technische Beschreibung

- schwere Stahlschweißkonstruktion
- verzinkt-passiviert
- Spezial-Drehkranz
- Fettfüllung und Schmiernippel im Gabelkopf

Technical description

- heavy steel welded construction
- zinc passivated
- swivel castor with special turntable
- grease filling and grease nipple in fork head

Radserie PT

- Polyurethan-Bandage (Shore A 92-97)
- Guss-Radkörper
- Präzisionskugellager

Wheel series PT

- Polyurethane tyre (Shore A 92-97)
- Cast iron centre
- Precision ball bearing

TSH Lenkrolle / Swivel castor
TSH-F Lenkrolle mit Totalfeststeller vorlaufend / Swivel castor with total brake mounted in front
TFH Bockrolle / Fixed castor

TSH 150 NY2H	150	50	202	62	150x110	12/10	120/105x60/75	800
TSH 200 NY2H	200	50	252	66	150x110	12/10	120/105x60/75	1500
TSH 250 NY2H	250	60	303	82	150x110	12/10	120/105x60/75	1500

TSH 150 NY2HF	150	50	202	62	150x110	12/10	120/105x60/75	800
TSH 200 NY2HF	200	50	252	66	150x110	12/10	120/105x60/75	1500

TFH 150 NY2H	150	50	202	150x115	12/10	120/105x60/75	800
TFH 200 NY2H	200	50	252	150x115	12/10	120/105x60/75	1500
TFH 250 NY2H	250	60	303	150x115	12/10	120/105x60/75	1500

Technische Beschreibung

- schwere Stahlschweißkonstruktion
- verzinkt-passiviert
- Spezial-Drehkranz
- Fettfüllung und Schmiernippel im Gabelkopf

Radserie NY

- Nylon-Rad weiß
- Präzisionskugellager

Technical description

- heavy steel welded construction
- zinc passivated
- swivel castor with special turntable
- grease filling and grease nipple in fork head

Wheel series NY

- nylon wheel white
- precision ball bearing

525a Lenkrolle / Swivel castor
525i Lenkrolle mit Totalfeststeller vorlaufend / Swivel castor with total brake mounted in front
526a Bockrolle / Fixed castor

525a 18K125v ZPS	125	2x40	192,5	50	190x170	17	150x135	700	•
525a 18K150v ZPS	150	2x50	220	58	190x170	17	150x135	1300	•
525a 18K200v ZPS	200	2x50	265	68	190x170	17	150x135	1450	•
525a 18K250v ZPS	250	2x50	315	80	190x170	17	150x135	1500	•

525i 18K125v ZPS	125	2x40	192,5	50	190x170	17	150x135	700	•
525i 18K150v ZPS	150	2x50	220	58	190x170	17	150x135	1300	•
525i 18K200v ZPS	200	2x50	265	68	190x170	17	150x135	1450	•
525i 18K250v ZPS	250	2x50	315	80	190x170	17	150x135	1500	•

526a 18K125v ZPS	125	2x40	192,5		190x170	17	150x135	700	•
526a 18K150v ZPS	150	2x50	220		190x170	17	150x135	1300	•
526a 18K200v ZPS	200	2x50	265		190x170	17	150x135	1450	•
526a 18K250v ZPS	250	2x50	315		190x170	17	150x135	1500	•

• Artikel auf Anfrage / product on request

Technische Beschreibung

- schwere Stahlschweißkonstruktion
- verzinkt-passiviert
- Spezial-Drehkranz mit geprägter Kugelbahn oben und Kegelrollenlager unten
- Fettfüllung und Schmiernippel im Gabelkopf

Technical description

- heavy steel welded construction with special turntable
- zinc passivated
- pressed ball track above, with tapered roller bearing below
- grease filling and grease nipple in fork head

Radserie 18Kv

- Polyurethan-Bandage rotorange (Shore A 95)
- Guss-Radkörper
- Präzisionskugellager

Wheel series 18Kv

- Polyurethane tyre red-orange (Shore A 95)
- bonded on cast wheel centre
- precision ball bearing

2SH Lenkrolle / Swivel castor
2FH Bockrolle / Fixed castor

2SH 125 PT2H	125	2x38	177	62,5	150x110	12/10	120/105x60/75	720	
2SH 150 PT2H	150	2x38	202	65	150x110	12/10	120/105x60/75	1240	•
2SH 200 PT2H	200	2x45	252	70	150x110	12/10	120/105x60/75	1500	•

2FH 150 PT2H	150	2x38	202	150x175	12/10	120/105x60/75	1240	•
2FH 200 PT2H	200	2X45	252	150x175	12/10	120/105x60/75	1500	•

2SH 150 NY2H	150	2x50	202	65	150x110	12/10	120/105x60/75	1360	
2SH 200 NY2H	200	2x50	252	70	150x110	12/10	120/105x60/75	1500	

2FH 150 NY2H	150	2x50	202	150x175	12/10	120/105x60/75	1360	
2FH 200 NY2H	200	2x50	252	150x175	12/10	120/105x60/75	1500	

• **Artikel auf Anfrage / product on request**

Technische Beschreibung

- schwere Stahlschweißkonstruktion mit Spezial-Drehkranz
- verzinkt-passiviert
- Artikel 2SH…W mit Radfeststeller
- auch mit Richtungsfeststeller 2SH…D lieferbar

Radserie PT

- Polyurethan-Bandage (Shore A 92-97)
- Guss-Radkörper
- Präzisionskugellager

Radserie NY

- Nylon-Rad weiß
- Präzisionskugellager

Technical description

- heavy steel welded construction with special turntable
- zinc passivated
- article 2SH…W including wheel brake
- also available with directional lock 2SH...D

Wheel series PT

- Polyurethane tyre (Shore A 92-97)
- Cast iron centre
- Precision ball bearing

Wheel series NY

- nylon wheel white
- precision ball bearing

Räder
Wheels

00 Räder / Wheels

00G065p	65	33	36	12	100	
00G080p	80	33	36	12	100	
00G080n	80	33	36	12	100	
00G100p-35	100	35	36,5	12	125	•
00G100p	100	40	48	15	200	•
00G125p-32	125	32	35	12	125	
00G125p-40	125	40	48	15	250	
00G125p	125	45	58	20	300	
00G150p	150	45	58	20	400	•
00G160p	160	42	58	20	225	•
00G200p	200	50	58	20	450	

00R065p	65	33	36	12	100	
00R080p	80	33	36	12	100	
00R100p-35	100	35	36,5	12	125	•
00R100p	100	40	48	15	200	•
00R125p-32	125	32	35	12	125	
00R125p-40	125	40	48	15	250	
00R125p	125	45	58	20	300	
00R150p	150	45	58	20	400	
00R160p	160	42	58	20	225	
00R200p	200	50	58	20	450	

• **Artikel auf Anfrage / product on request**

Radserie 00Gp

- Polyamid weiß
- Gleitlager

Wheel series 00Gp

- polyamide white
- plain bearing

Radserie 00Rp

- Polyamid weiß
- Rollenlager

Wheel series 00Rp

- polyamide white
- roller bearing

00 Räder / Wheels

00G025z	25	14	16,4	4	10	
00G030z	30	15	16,4	4	15	•
00G035x	35	18	21,5	5	25	
00G038z	38	17	18,2	6	20	
00G040z	40	18	21,5	6	30	
00G045x	45	18	21,5	6	35	
00G050x-06	50	18	21,5	6	50	
00G050x-08	50	18	21,5	8	50	
00G050z-06	50	18	21,5	6	50	
00G058z	58	29	31	10	100	
00G075x-08	75	23,5	27,5	8	50	•
00G100x-08	100	24,5	29,5	8	60	•

00R058x	58	29	31	10	100	

• **Artikel auf Anfrage / product on request**

Radserie 00Gz
- Polypropylen schwarz
- Gleitlager“

Radserie 00Gx
- Polyamid schwarz
- Gleitlager

Radserie 00Rx
- Polyamid schwarz
- Rollenlager

Wheel series 00Gz
- polypropylene black
- plain bearing

Wheel series 00Gx
- polyamide black
- plain bearing

Wheel series 00Rx
- polyamide black
- roller bearing

0S Räder / Wheels

0SG100p	100	45	58	20	500
0SG125p	125	45	58	20	600
0SG150p	150	45	58	20	700
0SG200p	200	50	58	20	1000

0SR100p	100	45	58	20	500
0SR125p	125	45	58	20	600
0SR150p	150	45	58	20	700
0SR200p	200	50	58	20	1000

0SK085p	85	85	85	17	1200
0SK100p	100	45	50	25	500
0SK125p	125	45	50	25	600
0SK150p	150	45	50	25	700
0SK200p	200	50	55	25	1000
0SK250p	250	50	55	25	1500

Radserie 0SGp
- Polyamid weiß
- Gleitlager
- schwere Ausführung mit hoher Tragfähigkeit

Radserie 0SRp
- Polyamid weiß
- Rollenlager
- schwere Ausführung mit hoher Tragfähigkeit

Radserie 0SKp
- Polyamid weiß
- Präzisionskugellager
- schwere Ausführung mit hoher Tragfähigkeit

Wheel series 0SGp
- polyamide white
- plain bearing
- heavy execution

Wheel series 0SRp
- polyamide white
- roller bearing
- heavy execution

Wheel series 0SKp
- polyamide white
- precision ball bearing
- heavy execution

07 Räder / Wheels
08 Räder / Wheels

07R080c	80	20	35	12	50	
07R100c	100	22	35	12	70	
07R125c-35	125	22	35	12	100	
07R125c	125	25	48	15	100	
07R160c	160	28	58	20	135	
07R200c	200	31	58	20	205	

07R080c-5	80	22	39	11,5	60	•
07R100c-5	100	22	39	11,5	75	•
07R125c-5	125	28	49	14	120	•
07R160c-5	160	30	58	20	140	•
07R200c-5	200	30	58	20	200	•

08R080cZ	80	20	35	12	50	
08R100cZ	100	22	35	12	70	
08R125cZ-35Z	125	22	35	12	100	
08R125cZ	125	25	48	15	100	
08R160cZ	160	28	58	20	135	
08R200c-20Z	200	31	58	20	205	

08R080cZ-5	80	22	39	14	70	•
08R100cZ-5	100	22	39	14	90	•
08R125cZ-5	125	28	49	14	120	•
08R160cZ-5	160	30	58	20	200	•
08R200c-20Z-5	200	30	58	20	230	•

• Artikel auf Anfrage / product on request

Radserie 07Rc

- Vollgummireifen schwarz (Shore A 80)
- Kunststoff-Radkörper
- Rollenlager

Wheel series 07Rc

- solid rubber tyre black (Shore A 80)
- plastic wheel centre
- roller bearing

Radserie 08Rc

- Vollgummireifen schwarz (Shore A 80)
- Stahlblechfelge verzinkt-passiviert
- Rollenlager

Wheel series 08Rc

- solid rubber tyre black (Shore A 80)
- sheet steel metal rim zinc passivated
- roller bearing

14 Räder / Wheels

14K150aC	150	32	37	8	120

14K125e-20	125	40	60	20	160
14K160e-20	160	40	60	20	250
14K200e-20	200	40	60	20	350

14K125b-20	125	40	60	20	160
14K160b-20	160	40	60	20	250
14K200b-20	200	40	60	20	350

Radserie 14Ka

- »Leichtlaufrad«
- elektrisch-leitfähiger Gummi schwarz (Shore A 75)
- kontaktverfärbungsfrei
- Kunststoff-Radkörper schwarz
- Metall-Fadenschutz verchromt
- zwei Präzisionskugellager

Radserie 14Ke

- Elastik-Vollgummireifen aufvulkanisiert schwarz (Shore A 67)
- Kunststoff-Radkörper schwarz
- Präzisionskugellager

Radserie 14Kb

- Elastik-Vollgummireifen aufvulkanisiert blaugrau (Shore A 64)
- Kunststoff-Radkörper schwarz
- Präzisionskugellager

Wheel series 14Ka

- »easy rolling wheel«
- electrically conductive rubber black (Shore A 75)
- free of contact discoloration
- metal thread guard chrome-plated
- plastic wheel centre black
- two precision ball bearings

Wheel series 14Ke

- elastic solid rubber tyre black (Shore A 67)
- vulcanised firmly on plastic wheel centre black
- precision ball bearing

Wheel series 14Kb

- elastic solid rubber tyre blue-grey (Shore A 64)
- vulcanised firmly on plastic wheel centre black
- precision ball bearing

14 Räder / Wheels

14R100d	100	26	35	12	140
14R125d	125	27	35	12	140

14R125e-20	125	40	58	20	160
14R160e-20	160	40	58	20	250
14R200e-20	200	40	58	20	350

14R125b-20	125	40	60	20	160
14R160b-20	160	40	60	20	250

Radserie 14Rd

- Elastik-Vollgummireifen aufvulkanisiert blau (Shore A 70)
- Kunststoff-Radkörper schwarz
- Rollenlager

Wheel series 14Rd

- elastic solid rubber tyre blue (Shore A 70)
- vulcanised firmly on plastic wheel centre black
- roller bearing

Radserie 14Re

- Elastik-Vollgummireifen aufvulkanisiert schwarz (Shore A 67)
- Kunststoff-Radkörper schwarz
- Rollenlager

Wheel series 14Re

- elastic solid rubber tyre black (Shore A 67)
- vulcanised firmly on plastic wheel centre black
- roller bearing

Radserie 14Rb

- Elastik-Vollgummireifen aufvulkanisiert blaugrau (Shore A 64)
- Kunststoff-Radkörper schwarz
- Rollenlager

Wheel series 14Rb

- elastic solid rubber tyre blue-grey (Shore A 64)
- vulcanised firmly on plastic wheel centre black
- roller bearing

29G100r	100	30	35	12	100	
29G125r	125	30	35	12	100	

29K080r	80	30	36,5	8	80	
29K100r	100	30	36,5	8	100	
29K125r	125	32	36,5	8	100	
29K150r	150	32	36,5	8	120	
29K200r	200	32	36,5	8	120	

29K080a	80	30	36,5	8	80	
29K100a	100	30	36,5	8	100	
29K125a	125	32	36,5	8	100	
29K150a	150	32	36,5	8	120	

Radserie 29Gr

- thermoplastische Elastomer-Bandage (TPE), eisengrau RAL 7011 (Shore A 80)
- Kunststoff-Radkörper silbergrau RAL 7001 ohne Fadenschutz
- Gleitlager
- >>Kontaktverfärbung auf unversiegelten Böden möglich!<<

Radserie 29Kr

- thermoplastische Elastomer-Bandage (TPE) eisengrau RAL 7011 (Shore A 80)
- Kunststoff-Radkörper und Kunststoff-Fadenschutz silbergrau RAL 7001
- Präzisionskugellager
- >>Kontaktverfärbung auf unversiegelten Böden möglich!<<

Radserie 29Ka

- thermoplastische Elastomer-Bandage (TPE) eisengrau RAL 7011 (Shore A 80)
- elektrisch leitfähig
- Kunststoff-Radkörper und Kunststoff-Fadenschutz silbergrau RAL 7001
- Präzisionskugellager
- >>Kontaktverfärbung auf unversiegelten Böden möglich!<<

Wheel series 29Gr

- thermoplastic elastomer tyre (TPE) iron grey RAL 7011 (Shore A 80)
- plastic wheel centre silver grey RAL7001
- without thread guard
- plain bearing
- >>Contact discoloration on unsealed grounds possible!<<

Wheel series 29Kr

- thermoplastic elastomer tyre (TPE) iron grey RAL 7011 (Shore A 80)
- plastic wheel centre and thread guard silver grey RAL7001
- precision ball bearing
- >>Contact discoloration on unsealed grounds possible!<<

Wheel series 29Ka

- thermoplastic elastomer tyre (TPE) iron grey RAL 7011 (Shore A 80)
- electrically conductive
- plastic wheel centre and thread guard silver grey RAL7001
- precision ball bearing
- >>Contact discoloration on unsealed grounds possible!<<

29 Räder / Wheels
36 Räder / Wheels

29K080v-1	80	30	36,5	8	80
29K100v-1	100	30	36,5	8	100
29K125v-1	125	32	36,5	8	100
29K150v-1	150	32	36,5	8	120
29K200v	200	32	36,5	8	120

29K080y	80	30	36,5	8	80
29K100y	100	30	36,5	8	100
29K125y	125	32	36,5	8	100
29K150y	150	32	36,5	8	120
29K200y	200	32	36,5	8	120

36K125b	125	33	36,5	8	100

Radserie 29Kv

- thermoplastische Polyurethan-Bandage (TPU) eisengrau RAL 7011 (Shore A 95)
- kontaktverfärbungsfrei
- Kunststoff-Radkörper und Kunststoff-Fadenschutz silbergrau RAL 7001
- Präzisionskugellager

Radserie 29Ky

- thermoplastische Polyurethan-Bandage (TPU) eisengrau RAL 7011 (Shore A 95)
- elektrisch-leitfähig, kontaktverfärbungsfrei
- Kunststoff-Radkörper und Kunststoff-Fadenschutz silbergrau RAL 7001
- Präzisionskugellager

Radserie 36Kb

- Vollgummireifen eisengrau RAL 7011 (Shore A 80)
- Kunststoff-Radkörper
- und Kunststoff-Fadenschutz silbergrau RAL 7001
- Präzisionskugellager

Wheel series 29Kv

- thermoplastic polyurethane tyre (TPU) iron grey RAL 7011 (Shore A 95)
- free of contact discoloration
- plastic wheel centre and thread guard silver grey RAL7001
- precision ball bearing

Wheel series 29Ky

- thermoplastic polyurethane tyre (TPU) iron grey RAL 7011 (Shore A 95)
- electrically conductive, free of contact discoloration
- plastic wheel centre and thread guard silver grey RAL7001
- precision ball bearing

Wheel series 36Kb

- solid rubber tyre iron-grey RAL 7011 (Shore A 80)
- plastic wheel centre and plastic thread guard silver grey RAL 7001
- precision ball bearing

1C Räder / Wheels
1G Räder / Wheels

21C KFAD	50	18	22	6	40
31C KFAD	75	25	28	6	60
31C-32 KFAD NB36	80	32	36	8	80
41C-25 KFAD NB30	100	25	30	6	80
41C KFAD	100	32	36	8	80
51C KFAD	125	32	36	8	100
61C KFAD	150	32	36	8	120

21G	50	18	21,5	8	40
31G-8 NB26,5	75	25	26,5	8	60
31G-30-12 NB36	80	32	35,5	12	80
41G-25-8	100	25	35,5	8	80
41G-35-12	100	32	35,5	12	80
51G-35-12	125	32	35,5	12	100
61G-35-12	150	32	35,5	12	120

Radserie 1C

- Gabel aus hochfestem schlagzähem Nylon (RAL 7035)
- Lenkgabelkopf mit abgedichtetem Rillenkugellager
- auch als elektrisch-leitfähige oder rostfreie Variante verfügbar

Wheel series 1C

- fork made of high-strength impact-resistant nylon (RAL 7035)
- swivel fork head with sealed deep groove ball bearing
- also available as electrically conductive and stainless steel variants

Radserie 1G

- Polypropylen-Radkörper (RAL 7035) mit thermoplastischer Bandage (TPE, Shore A 87, RAL 7012)
- Fadenschutz (RAL 7035)
- Gleitlager

Wheel series 1G

- polypropylen wheel center (RAL 7035) with thermoplastic tyre (TPE, Shore A 87, RAL 7012)
- thread guard (RAL 7035)
- plain bearing

30 Räder / Wheels

30C075bZ	75	23	28	8	50	
30C100bZ	100	25	30	8	65	

30C075aZ	75	23	28	8	50	
30C100aZ	100	25	30	8	65	

Radserie 30Cb

- Vollgummireifen blaugrau (Shore A 80)
- Stahlblechfelge und Metall-Fadenschutz verzinkt-passiviert
- Flanschlager

Wheel series 30Cb

- solid rubber tyre blue-grey (Shore A 80)
- sheet steel metal rim
- thread guard zinc passivated
- flange bearing

Radserie 30Ca

- Vollgummireifen schwarz (Shore A 80)
- elektrisch-leitfähig
- kontaktverfärbungsfrei
- Stahlblechfelge und Metall-Fadenschutz verzinkt-passiviert
- Flanschlager

Wheel series 30Ca

- solid rubber tyre black (Shore A 80)
- electrically conductive
- free of contact discoloration
- metal thread guard
- sheet steel metal rim zinc passivated
- flange bearing

32C080bZ	80	30	37	8	80
32C100bZ	100	32	37	8	80
32C125bZ	125	32	37	8	100
32C150bZ	150	32	37	8	110
32C200bZ	200	32	37	8	120

32C080aZ	80	30	37	8	80
32C100aZ	100	32	37	8	80
32C125aZ	125	32	37	8	100
32C150aZ	150	32	37	8	110
32C200aZ	200	32	37	8	120

32C100wZ	100	32	37	8	80
32C125wZ	125	32	37	8	100
32C150wZ	150	32	37	8	110
32C200wZ	200	32	37	8	120

Radserie 32Cb

- Vollgummireifen blaugrau (Shore A 80)
- Stahlblechfelge und Metall-Fadenschutz verzinkt-passiviert
- Flanschlager

Radserie 32Ca

- Vollgummireifen schwarz (Shore A 80)
- elektrisch-leitfähig
- kontaktverfärbungsfrei
- Stahlblechfelge und Metall-Fadenschutz verzinkt-passiviert
- Flanschlager

Radserie 32Cw

- 2-Komponenten-Reifen blaugrau
- Lauffläche Shore A 60, Reifenkern Shore A 85
- Stahlblechfelge und Metall-Fadenschutz verzinkt-passiviert
- Flanschlager

Wheel series 32Cb

- solid rubber tyre blue-grey (Shore A 80)
- sheet steel metal rim zinc passivated
- metal thread quard
- flange bearing

Wheel series 32Ca

- solid rubber tyre black (Shore A 80)
- electrically conductive
- free of contact discoloration
- metal thread guard
- sheet steel metal rim zinc passivated
- flange bearing

Wheel series 32Cw

- 2-components-tyre blue-grey
- tread Shore A 60, tyre core Shore A 85
- sheet steel metal rim and thread guard zinc-passivated
- flange bearing

33 Räder / Wheels

33C050aZ	50	18	22,5	6	40
33C050bZ	50	18	22,5	6	40
33C075bZ-08	75	23	28	8	50
33C075pZ-08	75	23	28	8	50

33G050b-06	50	18	21,5	6	40
33G050b-08	50	18	21,5	8	40
33G075b-08	75	23	27,5	8	50
33G075b-10	75	23	27,5	10	50
33G100b-08	100	23	29,5	8	65
33G100b-12	100	23	29,5	12	65

Radserie 33Ca

- Vollgummireifen elektrisch-leitfähig schwarz (Shore A 80)
- kontaktverfärbungsfrei
- Flanschlager

Radserie 33Cb

- Vollgummireifen blaugrau (Shore A 80)
- Kunststoff-Radkörper grau
- Metall-Fadenschutz verzinkt-passiviert (ab Ø 75 mm)
- Flanschlager

Radserie 33Cp

- Vollgummireifen blaugrau mit Profil (Shore A 80)
- Kunststoff-Radkörper grau
- Metall-Fadenschutz verzinkt-passiviert
- Flanschlager

Radserie 33Gb

- Vollgummireifen blaugrau (Shore A 80)
- Kunststoff-Radkörper schwarz
- Gleitlager

Wheel series 33Ca

- solid rubber tyre black (Shore A 80)
- electrically conductive
- free of contact discoloration
- flange bearing

Wheel series 33Cb

- solid rubber tyre blue-grey (Shore A 80)
- plastic wheel centre grey
- metal thread guard zinc-passivated (from Ø 75 mm)
- flange bearing

Wheel series 33Cp

- solid rubber tyre blue-grey with profile (Shore A 80)
- plastic wheel centre grey
- metal thread guard zinc-passivated
- flange bearing

Wheel series 33Gb

- solid rubber tyre blue-grey (Shore A 80)
- plastic wheel centre grey
- plain bearing

34 Räder / Wheels

34C050vZ	50	18	22,9	6	40	
34C050vZ-7021	50	18	22,9	6	40	
34C075vE	75	24	28	8	50	
34C075r	75	24	28	8	50	

Radserie 34Cv

- Polyurethan-Bandage eisengrau RAL 7011 (Shore A 95)
- Kunststoff-Radkörper und Kunststoff-Fadenschutz silbergrau RAL 7001
- Kugellager

Radserie 34Cv-7021

- Polyurethan-Bandage schwarz RAL 7021 (Shore A 95)
- Kunststoff-Radkörper schwarz
- Kugellager

Radserie 34CvE

- Polyurethan-Bandage eisengrau RAL 7011 (Shore A 95)
- Kunststoff-Radkörper und Kunststoff-Fadenschutz silbergrau RAL 7001
- Kugellager rostfrei

Radserie 34Cr

- thermoplastische Elastomer-Bandage (TPE) eisengrau RAL 7011 (Shore A 80)
- Kunststoff-Radkörper und Kunststoff-Fadenschutz silbergrau RAL 7001
- Kugellager
- >>Kontaktverfärbung auf unversiegelten Böden möglich!<<

Wheel series 34Cv

- polyurethane tyre iron grey RAL 7011 (Shore A 95)
- plastic wheel centre and plastic thread guard silver grey RAL 7001
- ball bearing

Wheel series 34Cv-7021

- polyurethane tyre black RAL 7021 (Shore A 95)
- plastic wheel centre black
- ball bearing

Wheel series 34CvE

- polyurethane tyre iron grey RAL 7011 (Shore A 95)
- plastic wheel centre and plastic thread guard silver grey RAL 7001
- corrosive resistant ball bearing

Wheel series 34Cr

- thermoplastic elastomer tyre (TPE) iron grey RAL 7011 (Shore A 80)
- plastic wheel centre and thread guard silver grey RAL7001
- ball bearing
- >>Contact discoloration on unsealed grounds possible!<<

18 Räder / Wheels

18K085v-85-17	85	85	85	17	700

18K100v-40-15	100	40	40	15	275
18K125v-40-15	125	40	40	15	350
18K150v-50-20	150	50	50	20	800
18K150v-60-25	150	50	60	25	800
18K200v-50-20	200	50	50	20	950
18K200v-60-25	200	50	60	25	1000
18K200v-80-30	200	80	80	30	1500
18K250v-60-20	250	50	60	20	1150
18K250v-60-25	250	50	60	25	1150
18K250v-80-30	250	80	80	30	1800
18K300v-80-30	300	80	80	30	2200

Radserie 18Kv

- Polyurethan-Bandage rotorange (Shore A 95)
- Guss-Radkörper
- Präzisionskugellager

Wheel series 18Kv

- Polyurethane tyre red-orange (Shore A 95)
- bonded on cast wheel centre
- precision ball bearing

01 Räder / Wheels
27 Räder / Wheels

01R100sL	100	40	48	15	350	•
01R125sL	125	45	58	20	450	•
01R150sL	150	45	58	20	640	•
01R200sL	200	50	58	20	850	•

27R200IZ	200	50	60	20	75	

• **Artikel auf Anfrage / product on request**

Radserie 01Rs
- Grauguss silbergrau lackiert
- Rollenlager

Radserie 27RI
- Luftbereifung
- Stahlblechfelge
- Rillenprofil
- Rollenlager

Wheel series 01Rs
- grey casting tyre silver grey painted
- roller bearing

Wheel series 27RI
- pneumatic tyre
- sheet steel metal rim
- deep-groove profile
- roller bearing

Besuchen Sie uns online.

Visit us online.

www.colson-rollen.com

Zubehör
Accessories

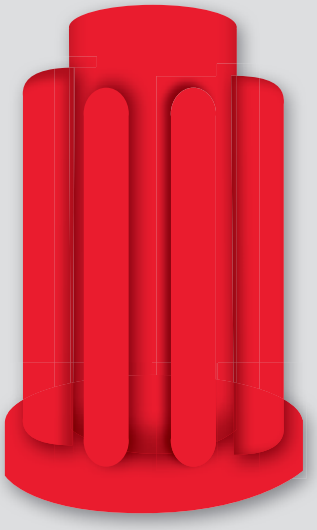

Befestigungen
Attachments

für Artikel 340/341
Befestigungen R M10 (siehe Abbildung 1)
montiert oder separat lieferbar

for items 340/341
Attachments R M10 (see on picture 1)
delivered assembled or separately

für Artikel 357
Befestigungen R M10 (siehe Abbildung 2)
montiert oder separat lieferbar

for items 357
Attachments R M10 (see on picture 2)
delivered assembled or separately

für Artikel 367
Befestigungen R M12 (siehe Abbildung 2)
montiert oder separat lieferbar

for items 367
Attachments R M12 (see on picture 2)
delivered assembled or separately

für Artikel 340/341
Polyamidhülsen für Einschlagbefestigung »K0«
(siehe Abbildung 3) wird separat geliefert

for items 340/341
Polyamide sockets for locking attachment »K0«
(see on picture 3) delivered separately

für Artikel 357/367/600
Übersteckhülsen für Zapfen (siehe Abbildung 4)
wird separat geliefert

for items 357/367/600
Snap-on adaptors for fixing stems (see on picture 4)
delivered separately

Art.-Nr. für Rundrohre Art.-No. for round tubes	Rohrinnen-Ø mm Tube inside-Ø mm	Art.-Nr. für Vierkantrohre Art.-No. for square tubes	Rohrinnen-∅ mm Tube inside-∅ mm
R10	13,9–14,8	R22	16,6–18,7
R11	14,9–15,8	R23	18,8–19,5
R12	15,9–16,8	R24	19,6–21,5
R13	16,9–17,8	R25	21,6–22,5
R14	17,9–18,8	R26	22,6–24,5
R15	18,9–19,8	R27	24,6–26,5
R16	19,9–21,8	R28	26,6–28,5
R17	21,9–22,8	R29	28,6–33,0
R18	22,9–23,8		
R19	23,9–25,8		
R20	25,9–28,8		
R21	28,9–32,0		

Art.-Nr. für Rundrohre Art.-No. for round tubes	Rohrinnen-Ø mm Tube inside-Ø mm	Art.-Nr. für Vierkantrohre Art.-No. for square tubes	Rohrinnen-⧄ mm Tube inside-⧄ mm
R66	17,8–19,7	R72	21,0–21,9
R67	19,8–21,7	R73	22,0–24,0
R68	21,8–24,7	R75	25,8–28,5
R69	24,8–28,7	R76	28,6–29,5
R70	28,8–32,7	R77	29,6–32,7
		R79	34,6–37,0

Art.-Nr. Art.-No.	Rohrinnen-Ø mm Tube inside-Ø mm			Art.-Nr. Art.-No.	Rohrinnen-⧄ mm Tube inside-⧄ mm		
für Rundrohre for round tubes	Ø Hülsen Socket	Ø Bund Collar	mm Länge Lenght	für Vierkantrohre for square tubes	Ø Hülsen Socket	Ø Bund Collar	mm Länge Lenght
K14	14	18	36	K16x16	16x16	19x19	36
K16	16	18	36	K17x17	17x17	19x19	36
K17	17	19	36	K18x18	18x18	20x20	36
K18	18	20	36	K21x21	21x21	23,5x23,5	36
K19	19	21	36	K22x22	22x22	24,5x24,5	36
K20	20	22	36	K23x23	23x23	25,5x25,5	36
K22	22	24	36	K27x27	27x27	30x30	36
K23	23	25	36	für Holzkonstruktionen for wooden structures			
				K14-H	14	29	36

Art.-Nr. Art.-No.	Innen-Ø mm Inside-Ø mm	Außen-Ø mm Outside-Ø mm	Länge mm Lenght mm
H 24–27,0	24	27	45 (für Rundrohr) (for round tubes)
H 24–27,8	24	27,8	45 (für Rundrohr) (for round tubes)
H 24–28,0	24	28	45 (für Rundrohr) (for round tubes)
H 24–28,2	24	28,2	45 (für Rundrohr) (for round tubes)
H 24–28,4	24	28,4	45 (für Rundrohr) (for round tubes)
H 24–28,9	24	28,9	45 (für Rundrohr) (for round tubes)
H 24–33,65x33,65	24	33,6	45 (für Vierkantrohr) (for square tubes)

Lenksperren
Directional lock (screw-on)

ASLaZ

für Serie 441

- **anschraubbare Lenksperre**
- **ab Raddurchmesser 150/160 mm**
- **verzinkt-passiviert**

for series 441

- screw-on directional lock
- starting from wheel diameter 150/160 mm
- zinc passivated

ASL 478

für Serie 478

- **anschraubbare Lenksperre**
- **verzinkt-passiviert**

for series 478

- screw-on directional lock
- zinc passivated

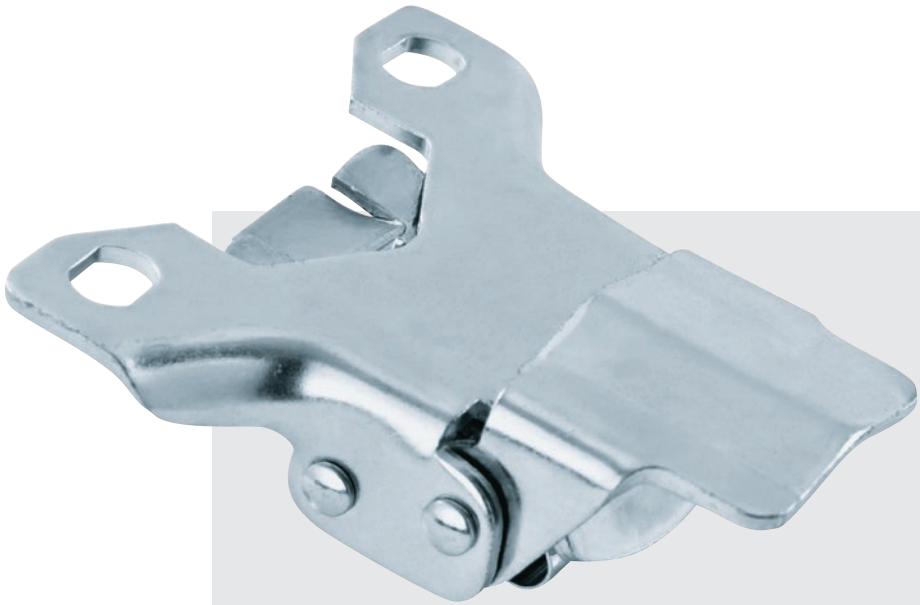

separat zu bestellen

please order separately!

Sie haben spezielle Anforderungen? Sprechen Sie uns an. Wir entwickeln gemeinsam mit Ihnen eine Lösung.

You have special requests? Contact us. We develop a solution together with you.

Ihr Lösungs-Partner

Your Solutions-Partner

Rollentechnik und Anforderungen
Castor technology and requirements

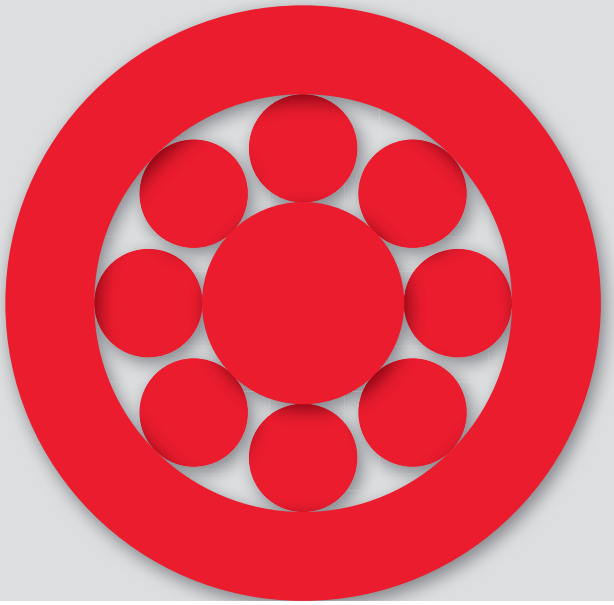

Rollentypen
Castor types

Bei den Rollen ist es wie bei uns Menschen – es gibt ganz unterschiedliche Typen und Charaktere.
Wir unterscheiden zwei Typen von Rollen:

With castors it is just like with people – there are various types and characteristics.
We distinguish between two types of castors:

Lenkrollen

Lenkrollen sind um eine vertikale Achse schwenkbar. Dadurch können Maschinen und Geräte manövriert werden. Um das Schwenken der Gabel zu ermöglichen, ist bei diesem Rollentyp die Lenkgabel über ein Schwenklager mit dem am Gerät fest montierten Befestigungselement verbunden. Das Schwenken der Gabel wird erleichtert, indem das Rad mit einem horizontalen Abstand zwischen den Achsen des Schwenklagers und des Rades befestigt ist. Diese sogenannte Ausladung unterstützt zudem die Stabilität des Laufverhaltens bei der Fahrt in eine Richtung. Lenkrollen werden mit oder ohne Feststeller gefertigt. Bei Lenkrollen mit Feststelleinrichtung können z. B. Rad, Gabelkopf und Richtung blockiert werden. Feststeller dürfen nur im Stillstand betätigt werden. Bewährte Befestigungselemente bei Lenkrollen sind Anschraubplatten, Stahleinsteckzapfen für Rohre und die Befestigung mittels Schraube über ein Rückenloch.

Swivel castors

Swivel castors can swivel on a vertical axis. In this way machines and equipment can be manoeuvred. In order to make it possible for the steering fork to swivel, in this type of castor, the steering fork is connected by means of a swivel bearing with the fixing element mounted in a fixed position on the apparatus. The swivelling of the fork and so the manoeuvrability of the equipment is made easier by having the wheels contact with the floor offset horizontally from the axis of the swivel bearing. Furthermore, this so-called off-set improves the stability of the rolling behaviour when moving in a straight line. Swivel castors are manufactured with or without brakes. Braked swivel castors enable, various modes such as wheel rotation, fork head rotation and direction, to be locked individually or collectively. Tested and proven fixing elements for swivel castors such as bolt-on plates, steel and plastic expanders for tube are available, and their attachment is made by means of screwing the required fixing into a blind tapped hole on the castor fork.

Bockrollen

Bockrollen sind nicht schwenkbar. Sie geben Geräten und Maschinen daher eine hohe Richtungsstabilität. Zur Befestigung werden meist die Anschraubplatten verwendet.

Fixed castors

Fixed castors cannot swivel. They give equipment and machines a high degree of directional stability. With regard to the fixings, bolt on plates are usually used.

Lenkrollen
Swivel castors

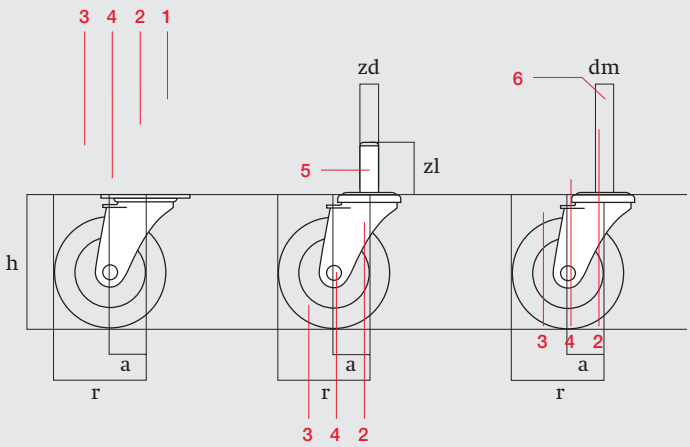

Bockrollen
Fixed castors

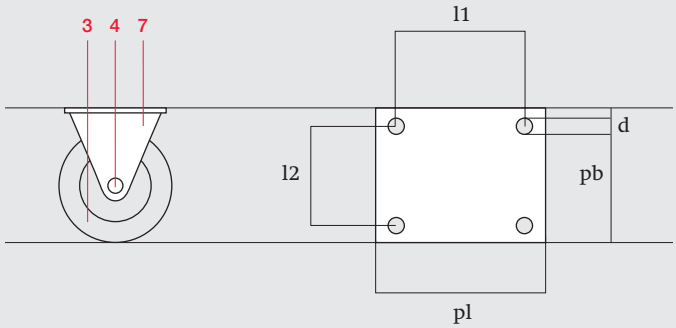

Bildlegende Rolle
picture legend castor

1 **Anschraubplatte**
plate
2 **Lenkgabel**
swivel fork
3 **Rad**
wheel
4 **Radachse**
wheel-axle
5 **Stahleinsteckzapfen**
steel stem
6 **Rückenloch**
bolt hole
7 **Bockgabel**
fixed fork

a **Ausladung**
offset
d **Schraublochdurchmesser**
hole ø
dm **Rückenlochdurchmesser**
bolt hole ø
h **Gesamthöhe/Bauhöhe**
total height
l1/l2 **Schraublochentfernung**
hole distance
pl **Plattenlänge**
plate length
pb **Plattenbreite**
plate width

r **Schwenkradius**
(= Ausladung + 1/2Rad-Ø)
turning radius
(= swivel radius 1/2 wheel-Ø)
zd **Zapfendurchmesser**
diameter of pivot
zl **Zapfenlänge**
pivot length

Die richtige Radauswahl treffen.
Make the right wheel selection.

Räder bringen Rollen erst zum Rollen. Sie bestehen aus verschiedenen Werkstoffen und haben ganz unterschiedliche Ausstattungsmerkmale. Die Beschaffenheit des Laufbelages und die verschiedenen Felgen- bzw. Radkörperarten sowie diverse Radlagerungen verleihen dem Rad vielfältige Eigenschaften. Räder haben somit unterschiedliche Tragfähigkeiten, Rollwiderstände und Laufqualitäten.

Die Auswahl der Radtypen ist abhängig von der Anwendung bzw. den Anforderungen des Rollensystems. Ein wichtiger Faktor ist die Belastbarkeit. Harte Radwerkstoffe sind im Allgemeinen höher belastbar als weiche. Sie haben jedoch den Nachteil, dass sie Stoßbelastungen, die z. B. bei unebenen Böden auftreten, ungedämpft an das Gerät weitergeben. Ein anderes wichtiges Kriterium ist die Bodenbeschaffenheit. Sie ist entscheidend für das eingesetzte Reifen-/Radmaterial. Weiterhin sind hier die Umgebungseinflüsse zu berücksichtigen.

It's wheels that make castors roll. They are manufactured from various materials and have extremely varied design characteristics. The composition of the tyre and the various types of wheel rims or hubs as well as various wheel bearings give the wheel many different properties. Because of this wheels have differing load capacities, resistance to rolling and operational qualities.

The selection of wheel types is dependent on the application or the requirements of the castor system. One important factor is the ability to withstand load stress. As a rule hard wheel materials can withstand a heavier load than soft ones. They have the disadvantage, however, that they transmit thrust stresses to the equipment, when running on uneven ground, if no shock absorption is provided. Another important criteria in the choice of wheel is the condition of the ground surface. This decides the tyre and wheel materials used. Furthermore, environmental influences must also be taken into consideration.

Rad- und Reifen
Wheels and tyres

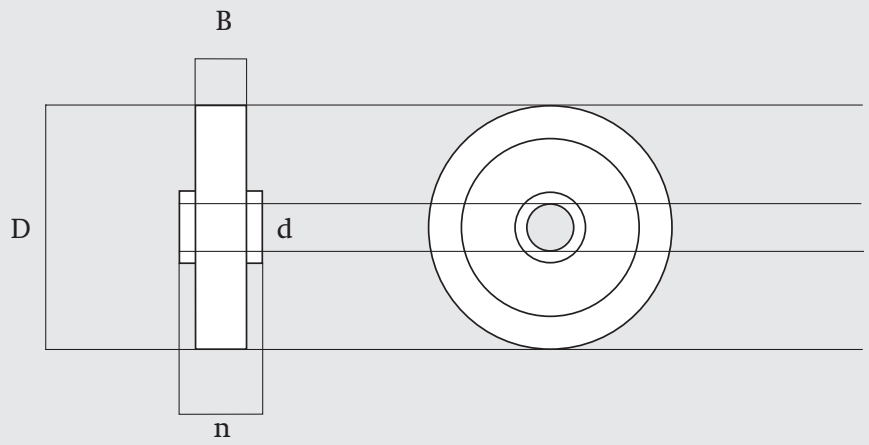

Bildlegende Rad
Dimensions

- D **Raddurchmesser** Wheel diameter
- B **Laufflächenbreite** Tread width
- d **Achslochdurchmesser** Axle diameter
- n **Nabenlänge** Hub length

Nachfolgend verschiedene Rad- und Reifentypen:

Harte Lauffläche

Polyamid/Polypropylen
- hohe Tragfähigkeit
- bruchsicher und wartungsfrei
- weitgehend beständig gegen Salze, Fette, Säuren und Laugen

Guss
- hohe Tragfähigkeit
- abriebfest
- unempfindlich gegen Metallspäne und aggressive Stoffe

Elastische Lauffläche

Vollgummi/thermoplastischer Gummi
- geräuschloser Lauf
- bodenschonend

Elastik-Vollgummi
- hohe Belastbarkeit
- extrem abriebfest
- ausgezeichneter Fahr- und Bedienungskomfort

Polyurethan
- hohe Belastbarkeit
- robust und abriebfest
- elastischer, geräuscharmer Lauf
- weitgehend beständig gegen Öle, Fette, Benzin sowie eine Vielzahl von Chemikalien

Luft
- gute Stoßdämpfung
- geringer Rollwiderstand bei Einsatz auf schlechten Böden

Below are the most common types of wheels and tyres:

Hard tread

Polyamide/Polypropylene
- high load capacity
- unbreakable and maintenance-free
- largely resistant to salts, grease, acids and alkaline solutions

Cast metal
- high load capacity
- resistant to rubbing
- not sensitive to metal shavings and abrasive material

Elastic tread

Solid rubber/thermoplastic rubber
- silent operation
- easy on floors

Elastic solid rubber
- high load capacity
- extreme resisting to rubbing
- excellent running and serving comfort

Polyurethane
- high load capacity
- robust and resistant to rubbing
- elastic, quiet operation
- largely resistant to oils, grease, petrol, and a large number of chemicals

Pneumatic
- good shock absorbing characteristics
- low resistance to rolling when used on difficult ground

Radlagerarten
Bearing Types

Die Bauart des Radlagers ist von großer Bedeutung für die Laufeigenschaften einer Rolle und damit für die Beweglichkeit des Gerätes. Radlager müssen vielfältigsten Anforderungen entsprechen, wie z. B. Tragfähigkeit, Dauer des Einsatzes, Umgebungseinflüsse, Anfahr- und Rollwiderstand, Witterungsbeständigkeit usw.

Wir unterscheiden zwischen folgenden Radlagern:

The type of construction of the wheel bearing is of great significance for the operating properties of a castor and therefore for the mobility of the equipment. Wheel bearings must meet the most varied requirements, such as load bearing capacity, duration of use, environmental influences, resistance to impact shock, resistance to rolling, and resistance to weather, etc.

We distinguish between the following wheel bearings:

Gleitlager / Plain bearing

Das Gleitlager weist gute Laufeigenschaften auf. Als Lagermaterial hat sich bei Rädern Kunststoff durchgesetzt. Gleitlager werden insbesondere bei Transportgeräten, die nur wenig gefahren werden, verwendet. Unter normalen Bedingungen sind Gleitlager wartungsfrei, stoßunempfindlich und korrosionsbeständig.

A solid bearing consists of a bearing shell solidly connected with the wheel. It demonstrates positive characteristics. The wheel turns around the axle tube bolted to the housing. Wheels made of polyamides have gained general acceptance for castors. Solid bearings are used traditionally for transport equipment that will not be moved much. Under normal conditions solid bearings are maintenance-free and corrosion-resistant.

Rollenlager / Roller bearing

Das Rollenlager besteht aus Stahl- bzw. Edelstahlwalzen, die in einem Käfig gelagert sind. Diese Walzen rollen zwischen dem Achsrohr und der Radnabe ab. Da bei der Drehung um die Achse keine Gleit-, sondern eine Rollreibung auftritt, ist der Rollwiderstand des Lagers selbst bei hoher Belastung relativ gering. Das Rollenlager hat sich insbesondere bei Transportgeräterollen als Normalausführung durchgesetzt. Rollenlager sind widerstandsfähig, robust und weitgehend wartungsfrei.

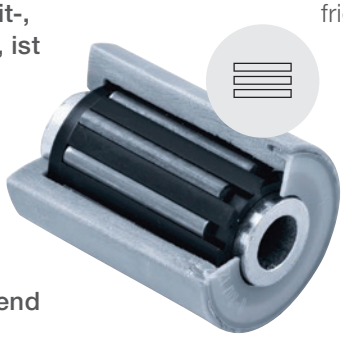

The roller bearing consists of steel or stainless steel rollers that are positioned in a cage. These rollers roll between the axle tube and the wheel hub. Since in turning around the axle no sliding friction but rather rolling friction occurs, the resistance to rolling of the bearing is relatively low even at high loads. The roller bearing has become generally accepted as the standard solution particularly for transport equipment castors. Roller bearings are resistant, robust and, to some degree, maintenance-free.

Kugellager / ball bearing

Das Rillenkugellager, auch Präzisionskugellager genannt, besteht aus Kugeln, die zwischen je einem gehärteten Innen- und Außenring laufen. Auch bei extremen Belastungen und höheren Geschwindigkeiten weist dieses Lager sehr gute Laufeigenschaften auf. Es erfüllt höchste Ansprüche an Tragfähigkeit, Beständigkeit gegen Umgebungseinflüsse und Leichtlauf. Durch abgedichtete Lager kann die Lebensdauerschmierung auch unter extremen Umgebungsbedingungen garantiert werden.Das einreihige Rillenkugellager ist der Standard im Bereich der technisch anspruchsvollen Rollen.

The deep-groove ball bearing, also called precision ball bearing, consists of balls that run between a tempered inside and an outside ring. Even under extreme loads and at high speeds this bearing demonstrates very good operating properties. It meets the most stringent demands for load bearing capacity, resistance to environmental influences and easy running. Due to sealed bearings life-long lubrication can be guaranteed even under extreme environmental conditions. The single-row deepgroove ball bearing is the standard for the area of technically demanding equipment and heavy load castors.

Zentralkugellager
central ball bearing

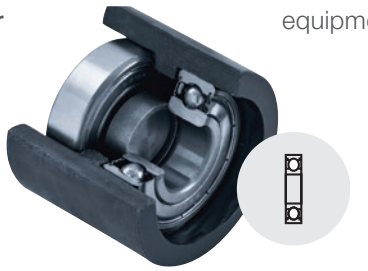

2 Kugellager
2 ball bearings

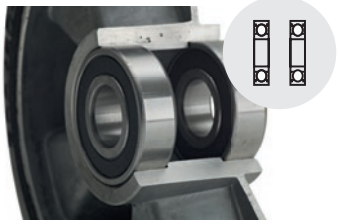

Gehäusevarianten
Types of housings

Schwenkeigenschaften einer Rolle werden nicht nur durch die Ausladung und den Raddurchmesser, sondern auch durch die Konstruktion des Schwenklagers bestimmt. Im Folgenden sind verschiedene Schwenklagerarten beschrieben, die sich als Standardbauarten in verschiedenen Einsatzbereichen bewährt haben.

Die Rollengehäuse werden aus Stahlblech, in Stahlschweiß-Konstruktion oder aus Kunststoff gefertigt. Die Qualität und Güte der verwendeten Materialien erfüllen höchste Ansprüche.

The swivelling properties of a castor are determined not only by the size and the wheel, but also by the construction of the swivel bearing. Below various types of swivel bearings are described that have been generally accepted as standard types of construction in the most varied fields of application.

The castor housings are manufactured from sheet steel, as a welded fabrication or from plastic. The quality of the metal to be processed fulfills the most demanding requirements.

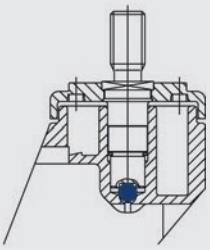

Schwenklager mit Gleitlagerstift

Diese Bauart wird im Möbel-, Apparaterollen- und Medizinisch-Technischen-Bereich für geringe und mittelschwere Belastungen eingesetzt. Sie ist weitgehend gegen Wasser, Staub und Schmutz geschützt.

Swivel bearing with solid bearing axle

This type of construction is used in the furniture and equipment castor sector for light and medium-heavy loads. It is protected to a great extent against water, dust and dirt.

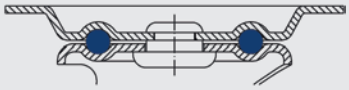

Schwenklager mit einreihigem Kugellauf

Eine einfache Lagerart für den Apparate- und Transportgerätebereich. Durch die Art der Prägung des Kugellaufes wird eine gute Lenkbarkeit bei normalen Einsatzbedingungen erreicht.

Swivel bearing with single race ball

The illustration on the side shows a simple type of bearing for the equipment and transport sector. Through careful design of the ball track, good steerability under normal usage conditions is achieved.

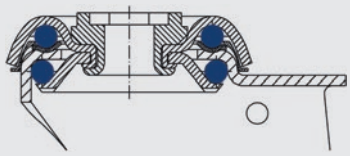

Schwenklager mit zweireihigem Kugellauf

Diese Bauart wurde für den mittleren und schweren Apparate- und Transportgeräte-rollenbereich entwickelt. Die sehr kompakte Bauform hält starken statischen und dynamischen Beanspruchungen gut stand. Weitere Merkmale sind ausgezeichnete Lenkbarkeit, spielarme Führung sowie ein verbesserter Schutz gegenüber dem einreihigen Schwenklager. Ein Dichtring bewirkt zusätzlichen Schutz gegen Schmutz und Spritzwasser.

Swivel bearing with double ball race

The type of construction seen in the illustration was developed for the medium and heavy equipment castor sector. The very compact construction shape stands up to stringent static and dynamic demands. Further characteristics are excellent steerability with little play, as well as better protection in comparison with the single-row swivel bearing. A sealing ring provides additional protection against dirt and water spray.

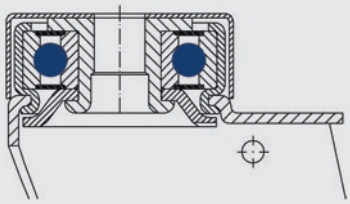

Schwenklager mit Präzisionskugellager

Das Schwenklager besteht aus einem Präzisionskugellager. Spielfreiheit, Leichtgängigkeit und weitgehende Verschleißfestigkeit in mittleren und hohen Tragfähigkeitsbereichen kennzeichnen diese Lagerart. Sie ist darüber hinaus weitgehend gegen Staub, Wasser und Schmutz geschützt.

Swivel bearing with precision ball bearing

Swivel bearings consist of a precision deep-groove ball bearing. Little free play, smooth running and extensive wear resistance. In addition it is protected to a great extent against water, dust and dirt. This bearing is used for castor applications of medium and high load capacities.

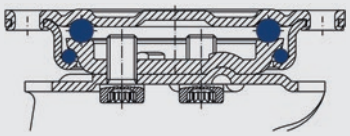

Schwenklager mit geschlossenem Speziallenkkopf

Das Schwenklager mit zweireihigem Kugellauf ist für den Einsatz im höheren Transportgeräte- und im unteren Schwerlastbereich geeignet. Der geschlossene Speziallenkkopf mit Dauerfettfüllung ist gegen Staub und Spritzwasser geschützt. Die Ausführung ist durch Verschraubung mit der Gabel sehr stoßbelastbar.

Swivel bearing with closed special head

This double-row ball bearing is for use in the lower load bearing of higher transport devices. The completely closed steering head with permanent self-lubrication is protected against dust and water spray. The solution is extremely well suited to withstand the horizontal side forces associated with this type of castor usage.

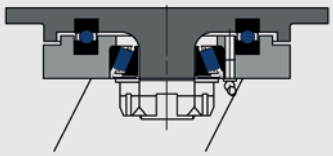

Schwenklager mit Axialkugel- und Kegelrollenlager

Diese Schwenklagerart besteht aus einem Axial-Rillenkugellager und einem Kegelrollenlager. Beide Lager sind abgedichtet und können nachgeschmiert werden. Besondere Kennzeichen sind hervorragende Funktionssicherheit, Leichtgängigkeit und Schmutzunempfindlichkeit. Diese Lagerart eignet sich besonders für sehr hohe Belastungen.

Swivel bearing with axle bearing and tapered roller bearing

This swivel bearing represents the highest degree of performance. It consists of two tapered roller bearings opposite each other. Both bearings are sealed and additional lubrication can be added. Its special characteristics are outstanding functional safety, smooth running and a lack of dirt ingression This type of bearing is especially appropriate for very high loads.

Feststellervarianten
Types of brakes

Die Feststeller der Rolle haben die Aufgabe, das Gerät oder die Maschine sicher im Stillstand zu halten. Daher sind sie eine wichtige Komponente in Bezug auf die Sicherheit.
Sechs Typen von Feststellern stehen zur Auswahl:

The brake mechanism of the castor has the task of holding the equipment or the machine firmly in the stop position. Therefore they are important components in relation to safety.

Six types of brake mechanisms are available for selection:

1. Radfeststeller Typ b
Feststeller blockiert die Drehung des Rades.

1. Wheel locking brake Type b
Brake locks the wheel from rotating.

2. Totalfeststeller nachlaufend Typ h
Feststeller für Apparate-, Transport- und Medizinisch-Technische- Rollen. Er blockiert Rad und Gabelkopf gleichzeitig, nachlaufend montiert.

2. Total brake mounted behind Type h
Brake for apparatus and transport castors mounted behind locks the wheel and the fork head at the same time.

3. Totalfeststeller vorlaufend Typ i
Feststeller für Transport-, Schwerlastrollen und Rollen für den Entsorgungsbereich. Er blockiert Rad und Gabelkopf gleichzeitig, vorlaufend montiert.

3. Total brake mounted in front Type i
Brake for transport and heavy load bearing castors locks the wheel and fork head at the same time, mounted in front.

4. Zentralfeststeller Typ q
Feststeller für Medizinisch-Technische Rollen. Feststellvorrichtung in einer Rolle integriert, blockiert Rad und Gabelkopf gleichzeitig.

4. Central brake Type q
Brake for medical-technical castors. Braking device integrated into the castor body; locks the wheel and fork head at the same time.

5. Richtungsfeststeller Typ r
Feststeller für Apparate- und Medizinisch-Technische Rollen mit integrierter Richtungsfeststellung, fixiert die Lenkrolle im Geradeauslauf.

5. Directional brake Type r
Brake for equipment and hospital beds with integrated directional locking brake, locks the steerable castor in the straightahead position.

6. Lenksperre Typ ASL anschraubbar
Nachträglich anschraubbarer Richtungsfeststeller, fixiert die Lenkrolle im Geradeauslauf bei Transportgeräterollen (siehe Kapitel »Zubehör«).

6. Directional lock Type ASL (bolt on)
Directional locking brake that can be retro fitted, locks the steerable castor in the straightahead position for transport castors (see chapter »Accessories«).

Befestigungen
Attachments

Zwischen der Rolle und dem Transportgerät muss eine feste Verbindung hergestellt werden. Die Art sowie die entsprechende Dimensionierung des Verbindungselementes richtet sich nach der Konstruktion und nach dem Einsatzbereich des Transportgerätes. Dabei können erheblich unterschiedliche Kräfte auf die Rollenbefestigung wirken.

For good practice a firm connection must be made between the castor and the transport device. The type and the size of the fixing element must suit the construction and the field of application of the transport device. Here considerably different forces can affect the castor attachment.

L Rückenloch
Durchgangsloch durch die Schwenkachse der Rolle für die Verbindung mit dem fahrbaren Gerät.

L Bolt hole
Access hole through the swivelling axis of the castor for connection with movable equipment.

G Gewindestift
Zum Anschrauben an Metall- oder Holzkonstruktionen.

G Threaded stem
For screwing into metal or wood structures.

R Spreizhülsen-Befestigung für Rohre
(siehe Kapitel »Zubehör«)

R Expanding socket fitting for tubes
(see chapter »Accessories«)

P Platte
Zum Anschrauben z. B. an Metall- oder Holzkonstruktionen.

P Plate
For bolting onto metal or wooden structures.

K0 Stift für Polyamid-Hülsen
Für Rund- und Vierkant-Rohre sowie Holzkonstruktionen (siehe Kapitel »Zubehör«).

K0 Stem for nylon sockets
For ø- and tubes as well as wood structures (see chapter »Accessories«).

Z Stahlzapfen
Zur stabilen Befestigung in Rohren.

Z Fixing stem
For stable attachment in tubes.

CS Flachzapfen
Auf Anfrage lieferbar.

CS flat stem
On inquiry available.

Übersteckhülsen
Für Zapfen und K0-Stift (siehe Kapitel »Zubehör«).

Sockets
For fixing stems (see chapter »Accessories«).

Manövrierbarkeit
Manoeuvrability

Die Lenkbarkeit von Geräten und Maschinen ist abhängig von der Position der einzelnen Rollen. Verschiedene Möglichkeiten der Anordnung zeigen, in welche Richtung es gehen kann:

The steerability of equipment and machines is dependent upon the position of the individual castors on the equipment. Various arrangement possibilities show what direction it can go:

Vier Lenkrollen gleicher Bauhöhe.

Die optimale Anordnung, um in engen Gängen nach allen Richtungen hin beweglich zu sein. Bei der Geradeausfahrt lässt sich das Gerät jedoch schlechter steuern. Durch den Anbau eines Richtungsfeststellers an mindestens einer Lenkrolle kann dieses Verhalten optimiert werden.

Four swivel castors at the same height on the structure.

This is the optimum arrangement in order to be mobile in all directions. However in narrow corridors when moving straight ahead, this configuration makes the equipment more difficult to steer. By installing a directional lock on at least one swivel castor this behaviour can be optimised.

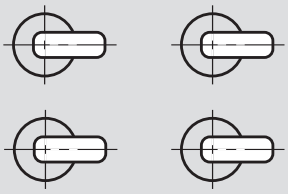

Je zwei Lenkrollen und Bockrollen gleicher Bauhöhe.

Die wohl meist eingesetzte Rollenanordnung, die für unterschiedlichste Richtungen geeignet ist. Für eine gute Geradeausfahrt ebenso wie bei der Kurvenfahrt. Anstelle der Bockrollen kann alternativ auch ein Radsatz, d. h. zwei Räder auf einer Achse eingesetzt werden. Problematisch erweist sich die Anordnung jedoch in engen Gängen.

Two swivel castors and two fixed castors at the same height on the structure.

Probably the most-often used arrangement for castors that is suitable for the most varied applications ie for moving straight ahead correctly as well as for curved trajectories. As an alternative there is a possibility to install a wheelset, or two wheels on an axis, instead of a fixed castor. This arrangement proves to be problematic in narrow passages.

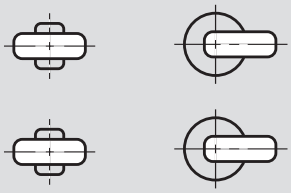

Chemische Beständigkeit
Chemical resistance

Äußere Einwirkungen können dem Transportsystem, insbesondere den Rädern, zusetzen. Im Wesentlichen unterscheiden wir zwei Arten von Belastungen:

1. **Bestimmungsgemäßer Kontakt zu chemischen Substanzen.**

2. **Umgebungseinflüsse, die in flüssiger oder gasförmiger Form am Einsatzort vorherrschen.**

Beide Formen der Belastung können bei Rollen und ihren einzelnen Komponenten Auswirkungen in Form von Korrosion, Oberflächenveränderungen, Festigkeitsverlusten, Versprödungen und Schmierstoffspuren haben. Rollen, die in problematischen Umgebungen eingesetzt werden, sind auf ihre Bestandteile hin wie z. B. Gehäuse, Radkörper und Reifen zu prüfen. Die Kontaktdauer, Konzentration der angreifenden Substanzen, aber auch Luftfeuchtigkeit und Temperatur sind Faktoren, die die chemische Beständigkeit beeinflussen. Die Angaben in der rechts stehenden Tabelle dienen Ihnen zur Orientierung. Alle aufgeführten Werte gelten nicht für Chemikaliengemische.

Entsprechende Details sind im Technikratgeber auf www.colson-rollen.com zu finden.

External effects can damage the transport system, especially the wheels. Basically we distinguish between two types of adverse chemical influences:

1. **Contact with chemical substances in accordance with the regulations.**

2. **Environmental influences of fluid or gas that prevail at the place of use.**

Both these influences can adversely effect not only the overall performance of the castor or wheel, but also the individual components of the assembly, in the form of corrosion, surface changes, loss of strength, embrittlement and degradation of the lubricant properties. Castors that will be used in such problematic environments must have the suitability of their components such as housing, wheel hub, and tyres checked. Not only time in contact, the concentration of the aggressive chemical substances, but also the humidity and the temperature are factors that influence chemical resistance. The information in the following tables can be used as a guide. The values given are not valid for chemical mixtures.

More details can be found in the castor guidebook at www.colson-castors.de.

Anfahr- und Rollwiderstände beurteilen
Assessing resistance to starting and rolling

Bodenbeschaffenheit, Gesamtgewicht des Gerätes, Art der Bereifung und Bauart des Lagers wirken auf den Anfahr- und Rollwiderstand und haben somit Einfluss auf die Manövrierbarkeit des Gerätes.

Ground conditions, total weight of the device, type of tyres and type of bearing affect the resistance to starting up and running, and therefore have an influence on the manoeuvrability of the device.

Bodenverhältnisse

In Bezug auf die Bodenverhältnisse gilt: harter Boden – weiches Rad und umgekehrt. Das Rollen in Wohn-, Büro oder Betriebsräumen erfordert unterschiedliche Produktprofile. So sollten z. B. im Wohn- und Bürobereich keine Eindrücke auf Teppichböden hinterlassen werden. Neben bodenschonender Qualität sind Anforderungen an die Materialbeständigkeit gegenüber Chemikalien, Ölen, Temperaturen, Alterung und Lagerung zu berücksichtigen.

Ground conditions

In relation to ground conditions the following general rule applies: hard ground – soft wheel and vice versa. The type of floor surface requires the choice of a different product profile. For example, in living and office areas no impression should be left behind on fitted carpets or marks left on shiny polished floors. In addition to qualities that are kind to floor surfaces, requirements for material resistance to chemicals, oils, ageing and storing should also be taken into account.

Flächenpressung

Bodenbeläge insbesondere in Türbereichen werden durch Rollen stark belastet. Die max. Flächenpressung ist daher ein wichtiger Faktor bei der Kombination Rolle/Bodenbelag (Einheit: N/mm2). Sie sollte immer unter der zulässigen Flächenpressung des Bodenbelages liegen, damit dieser geschont wird. Je größer die Rollentraglast, desto breiter und größer die Räder. Weiche Radmaterialien und große Radbreiten reduzieren die max. Flächenpressung, erschweren jedoch die Manövrierbarkeit des Transportsystems.

Surface pressure

Floor covering, especially in the high traffic areas around doors, is heavily affected by being rolled over by a wheel. The maximum surface pressure is therefore an important factor in the combination of castor and floor covering (unit: N/mm2). It should always be below the permitted surface pressure of the floor covering, so that it is protected. For good practice the greater the load on the castors, the wider and larger the wheel should be. Soft wheel material reduces the maximum surface pressure, however they make the manoeuvrability of the transport system more difficult.

Kontaktverfärbung

Spuren zu hinterlassen muss nicht immer ratsam sein. Vor allem wenn ein schwarzes Gummirad nach längerem Stand helle Bodenbeläge dunkel einfärbt. Dies nennt man Kontaktverfärbung. Um diese Nebenwirkung zu vermeiden, werden hochwertige und elektrisch leitfähige Gummiräder kontaktverfärbungsfrei geliefert. Aggressive Reinigungsmittel oder unversiegelte Böden können jedoch die Kontaktverfärbungsfreiheit negativ beeinflussen. Wir beraten Sie gerne!

Contact discoloration

Leaving behind traces is not always advisable. This is most apparent when a black rubber tyre is left standing on a light floor covering for a long time. This is called contact discolouration. In order to avoid this side effect, high qualityand electrically conductive rubber tyres are manufactured free of contact discoloration. Aggressive cleaning agents or unsealed grounds can influence the contact discoloration freedom negatively. If you need further information, please let us know!

Kreidung

Kreidung nennt man die Verfärbung des Bodens durch Partikel des Reifens. Dies ist ein physikalischer Prozess, der bei elastischen Bereifungen auftritt und kaum zu vermeiden ist. Kreidung kann mit handelsüblichen Reinigungsmitteln, z. B. für PVC-, Gummi- und Steinbeläge entfernt werden.

Chalking

The coloration of the floor by particles of the tyre is called chalking. This is a physical process that occurs with elastic tyres and is very difficult to avoid. However chalking can be removed with standard cleaning products, on surfaces such as PVC, rubber and stone.

Anfahr-, Roll- bzw. Schwenkwiderstand

Räder rollen nicht von selbst. Sie müssen bewegt werden. Der Anfahrwiderstand muss überwunden werden, um ein in Ruhe befindliches Gerät in Bewegung zu setzen. Die Kraft, die aufgewendet werden muss, um ein Gerät in Bewegung zu halten bzw. zu lenken, nennt man Roll- oder auch Schwenkwiderstand. Dieser Widerstand ist von verschiedenen Faktoren abhängig, wie z. B. der Belastung, dem Raddurchmesser, dem Rad- bzw. Bandagenmaterial, der Lagerart, der Ausladung der Rolle und der Bodenbeschaffenheit. Weitere Kriterien, die den Schwenkwiderstand beeinflussen, sind z. B. unterschiedliche Schwenklagerarten, Kugellauf- und Kugeldurchmesser.

Resistance to starting, rolling and swivelling

Wheels do not roll by themselves. They have to be moved. The force that has to be applied in order to move a device forward, or to steer, is called rolling or swivelling resistance. This resistance is dependent upon various factors, such as the load, the diameter of the wheel, the tyre material, the type of bearings, the offset radius of the castor, and the ground conditions. Criteria that also influences the resistance to swivelling are types of swivel bearings, ball track and ball bearing diameter.

Tragfähigkeit
Load rating

Die Tragfähigkeit zählt neben den Bodenverhältnissen zu den wichtigsten Auswahlkriterien für Räder und Rollen. Um die jeweils erforderliche Tragfähigkeit bestimmen zu können, müssen folgende Variablen bekannt sein:

1. **Eigengewicht des Transportgerätes**
2. **maximale Zuladung**
3. **Anzahl der eingesetzten Räder und Rollen**

Die genaue Berechnung der erforderlichen Tragfähigkeit:

$$T = \frac{E+Z}{n-1}$$

T erforderliche Tragfähigkeit von Rad bzw. Rolle
E Eigengewicht des Transportgerätes
Z maximale Zuladung
n Anzahl der eingesetzten Räder bzw. Rollen

Load rating is considered, in addition to ground conditions, amongst the most important selection criteria for wheels and castors. In order to be able to determine the load rating required in each case, the following must be known:

1. The weight of the transport device
2. Maximum additional load
3. Number of wheels or castors used

To calculate the exact load rating:

$$T = \frac{E+Z}{n-1}$$

T required load rating of wheel or castor
E weight of the transport device
Z Maximum additional load
n Number of wheels or castors used

Umgebungsverhältnisse
Environmental conditions

Rollen müssen sich nicht nur in geschlossenen Räumen behaupten – ihre Qualität sollte auch äußeren Einflüssen trotzen. Rollen, die das ganze Jahr im Freien eingesetzt werden, sind äußeren Einflüssen wie z.B. Witterung und Temperaturen ausgesetzt. Eine Kombination aus Temperatur und Feuchtigkeit kann sich besonders problematisch auswirken.

Colson baut vor – durch Oberflächenveredelungen der Stahlblechkomponenten. Die Teile werden z. B. verzinkt-passiviert, verchromt oder pulverbeschichtet. Bei Einsätzen in besonders rauen Umgebungen empfehlen wir rostfreie Rollen, z. B. aus Edelstahl.

Die Temperaturbeständigkeit ist individuell zu bewerten. Sie ist von den verschiedensten Faktoren abhängig. Zunächst unterscheiden wir zwischen Hoch- und Tieftemperaturbeständigkeit. Die optimale Auswahl der Rollen wird ferner geprägt von Einflussfaktoren wie z. B. Einwirkungsdauer der Temperatur, Belastung, diverse Umwelteinflüsse und Bodenbeschaffenheit.

Zusätzlich zu den Umgebungseinflüssen nimmt auch die Reinigung von Rollen einen wachsenden Stellenwert ein. Für die Reinigung, z. B. in Autoklaven und mit Hochdruckreinigern, empfehlen wir korrosionsgeschützte Rollen aus rostfreiem Stahl, aus verchromtem Stahlblech und hochwertigen Kunststoffen.

Castors not only have to hold their ground in closed rooms – their quality should also defy outside influences. Castors that are used the whole year in the open air are subjected to external influences in relation to adverse weather and extreme temperatures. A combination of temperature and humidity can have a particularly bad effect.

Colson makes provisions for this – through surface improvements to the sheet steel components. The parts are for example galvanised, chrome-plated or powder coated. For use in particularly harsh environments we recommend rust-free castors, manufactured from stainless steel.

Temperature resistance must be assessed individually for each application. It is dependent upon many varied factors. In the selection process first we investigate the high and low temperature resistance. The final selection of castors is then shaped by influencing factors such as the duration of effect of the temperature, stresses, various environmental influences and ground conditions.

In addition to the environmental influences, the degree to which the castors are washable also has increasing importance. For cleaning in autoclaves or any with high pressure cleaning we recommend corrosion-protected castors, made of stainless steel, chrome-plated steel and high-quality plastics.

Benennung Designation	**Typschlüssel** Type Code	**Werkstoff** Material	**kurzzeitig** Short Term	**bei Dauereinwirkung** for continuous effects	**Wasser und Wasserdampf bis ca. 40 °C** Water and steam to approx. 40 °C	**Wasser, Seifenlösungen bis ca. 50 °C** Water, soap solutions to approx. 50 °C	**Pflanzliche und tier. Fette** Vegetable and animal fats	**Seewasser, Streusalzlösungen** Seawater, brine	**Benzin, Diesel, Heizöl** petrol, diesel, fuel oil	**Schmieröle, Schmierfette** Lubricating oils, and greases
Art der Bereitung/Bandage Type of tyre/band			**Temperaturbeständigkeit in °C** Temperature resistance °C		**Chemische Beständigkeit** Chemical resistance					
elektrisch-leitfähigerReifen antistatic tyres	a	**Vollgummi** solid rubber	-40/+80	-10/+60	+	(+)	(+)	+	-	-
blaugrauer Vollgummireifen blue-grey tyres	b	**Vollgummi** solid rubber	-40/+80	-10/+60	+	(+)	(+)	+	-	-
schwarzer Vollgummireifen black tyres	c	**Vollgummi** solid rubber	-40/+80	-10/+60	+	(+)	(+)	+	-	-
Elastik-Vollgummireifen resilient tyres	e	**Vollgummi (stahldraht-armiert)** solid rubber (reinforced with steel wire)	-40/+80	-10/+60	+	(+)	(+)	+	-	-
hitzebeständig heat resistant tyres	h	**spezielle Gummimischung** special rubber mixture	-40/+250	-40/+180	+	+	+	+	-	-
Rillenprofil pneumatic tyres grooved tread	l	**Gummi** rubber	-40/+80	-10/+60	+	(+)	(+)	+	-	-
Polyamid Nylon	p + x	**Polyamid** Nylon	-30/+120	-30/+80	+	+	+	+	+	+
Polypropylen Polypropylene	z	**Polypropylen** Polypropylene	-30/+120	-30/+80	+	+	+	+	(+)	+
Thermoplastische Bandage TPE Thermoplastic-tyre (TPE)	r	**TPE** TPE	-40/+60	-30/+50	+	(+)	(+)	+	-	(+)
Guss grey cast-iron	s	**Grauguß** grey cast-iron	-40/+350	-40/+350	+	+	+	(+)	+	+
Polyurethan Polyurethane tyre	v + y	**Polyurethan** Polyurethane	-40/+120	-20/+80	+	(+)	+	+	+	+
2-Komponenten-Reifen 2-components-tyre	r + w	**2 Komponenten** 2 components	-40/+80	-10/+60	+	(+)	(+)	+	-	-

Legende Tabelle

+ **beständig**
(+) **bedingt beständig**
- **unbeständig**

Diese Tabelle ist nicht rechtsverbindlich.

Table key

+ resistance
(+) conditional resistance
- not resistant

This table is not mandatory.

Bestellsystem

Transparenz ist heute eine Grundvoraussetzung für Vertrauen. In diesem Sinne haben wir auch unser Bestellsystem konzipiert. Es basiert auf einer klaren und einfachen Systematisierung des meist komplexen Aufbaus einer Rolle. Sämtliche Produktspezifikationen spiegeln sich im Colson-Produktschlüssel wider. Auf diese Weise können Sie schnell und einfach die für Ihre individuellen Bedürfnisse optimale Rolle zusammenstellen. Grundsätzlich unterscheiden wir drei Kategorien, nach deren Unterpunkten alle Colson-Artikelnummern strukturiert sind: Am Ende der Bestellnummer befindet sich der Hinweis für die Befestigung. Bei farblich unterlegten Feldern können Sie aus unserer Auswahl an Befestigungsgrößen selbst wählen bzw. für Zapfen und Spreizhülsen selbst die gewünschte Größe angeben.

Gehäuse und Feststellart		Radausstattung				Oberfläche und Befestigung		
357	a	29	K	125	r	Z	P	F
Gehäuseserie	Feststellart 1)	Radserie	Radlager 2)	Raddurchmesser (mm)	Bereifung 3)	Oberflächenveredelung 4)	Befestigung 5)	Befestigungsabmessung (mm)

1) Feststellart

- a ohne Feststeller
- b Feststeller blockiert Radlauf
- h Totalfeststeller nachlaufend
- i Totalfeststeller vorlaufend
- k Totalfeststeller nachlaufend
- q Zentralfeststeller
- r Richtungsfeststeller

2) Radlager

- G Gleitlager
- C Flanschlager
- K Präzisionskugellager
- R Rollenlager

3) Bereifung

- a* elektrisch-leitfähiger Reifen (<10^4 Ohm), Shore A 80
- b blaugrauer Vollgummireifen, Shore A 80; Radserie 14, Shore A 64
- c schwarzer Vollgummireifen, Shore A 80
- d Elastik-Vollgummireifen blau, Shore A 70
- e Elastik-Vollgummireifen schwarz, Shore A 67, Shore A 70
- h hitzebeständiger Reifen
- l Rillenprofil (Luftreifen)
- n Rad aus Polypropylen weiß
- p Rad aus Polyamid weiß
- r thermoplastische Elastomer-Bandage (TPE) grau, Shore A 80
- s Gussrad
- v Polyurethan-Bandage, Shore A 95
- w 2-Komponenten-Reifen blaugrau, Lauffläche Shore A 60, Reifenkern Shore A 85 (für höhere Tragfähigkeiten)
- x Rad aus Polyamid schwarz
- y* thermoplastische Polyurethan-Bandage (TPU), elektrisch-leitfähig (<10^4 Ohm), Shore A 95
- z Rad aus Polypropylen schwarz

4) Oberflächenveredlung

- C verchromt
- E Edelstahl
- G gelb-chromatiert
- K Kunststoff
- Z verzinkt-passiviert

5) Befestigung

- G Gewindestift
- L Rückenloch
- P Platte
- R Spreizhülsenbefestigung für Rohre
- Z Zapfen
- KO Rohreinsteckhülsenstift

*Kennzeichnung der elektrischen Leitfähigkeit eines Rades ist immer ein gelber Punkt auf der Bandage.

Platte

PB
54x54 mm
SE 40x40 mm

PC
60x60 mm
SE 47x47/37x37 mm

PD
77x67 mm
SE 61x51/50x42 mm

PF
95x70 mm
SE 75x45/72x52 mm

PG
104x84 mm
SE 72x52/80x60 mm

PH
104x80 mm
SE 72x52/80x60 mm

PI
115x85 mm
SE 80x55/60 mm

PK
138x109 mm
SE 105x75/80 mm

PS
Sonderabmessungen

Rückenloch

LC
Ø 10,2/11 mm

LD
Ø 12,2/13 mm

Gewindestift

GC
M 10x25 mm

GD
M 12x25 mm

GI
M 12x15 mm

GU
1/2 – UNC13 x1

Spreizhülse

R
Weitere Angaben siehe Kapitel »Zubehör«

Zapfen

CS
(Flachzapfen)

522
Ø 24x45 mm/(M8/19)

622
Ø 28x45 mm/(M8/19)

Übersteckhülsen siehe Kapitel »Zubehör«

Rohreinsteckhülsenstift

K0
Ø 11 mm
Länge 33,4 mm

Einsteckhülsen siehe Kapitel »Zubehör«

Bei allen Zapfenbefestigungen befindet sich die Bohrung in Fahrtrichtung!

Auf Wunsch kann die Bohrung auch quer zur Fahrtrichtung ausgeführt werden!

Article-Code-System

These days transparency is a basic prerequisite for trust. We have also designed our ordering system with this in mind. It is based on a clear and simple systematisation of the most complex structures of a castor. All the product specifications are reflected in the Colson product key. In this way you can compose the optimal castor for your individual needs quickly and simply. In principle we distinguish between three categories, according to whose sub-points Colson item numbers are structured: The reference for the fixing is located at the end of the order number. For fields with a coloured background you can choose your own fixing sizes from our selection, or for expanders or sockets you can specify the desired size yourself.

Housing Descriptions	Wheel type					Surface and attachment		
357	a	29	K	125	r	Z	P	F
Housing series	Type of brake 1)	Wheel series	Wheel bearing 2)	Wheel-Ø (mm)	Tyre type 3)	Surface treatment 4)	Attachment 5)	Measurements of attachment (mm)

1) Type of brake

- a Without brake
- b Wheel locking brake
- h Total brake mounted behind
- i Total brake mounted in front
- k Total brake mounted behind
- q Central brake
- r Directional brake

2) Wheel bearings

- G Plain bearing
- C Flange bearing
- K Precision ball bearing
- R Roller bearing

3) Tyre Type

- a* Electrically conductive tyre (<10^4Ohm), Shore A 80
- b Solid rubber tyre blue-grey, Shore A 80; wheel series 14 Shore A 64
- c Solid rubber tyre black, Shore A 80
- d Elastic solid rubber tyre blue, Shore A 70
- e Elastic solid rubber tyre black; wheel series 14 Shore A 67; wheel series 17 Shore A 70
- h Heat-resistant tyre
- l Deep groove profile tyre (pneumatic tyres)
- n Polypropylene tyre white
- p Polyamide tyre white
- r Wheel series 29/34 thermoplastic tyre (TPE) grey, Shore A 80
- s Cast tyre
- v Polyurethane tyre Shore A 95
- w 2-components-tyre blue-grey, operational surface Shore A 60, tyre core Shore A 85, for higher load capacities
- x Polyamide tyre black
- y* Thermoplastic polyurethane tyre (TPU), electrically conductive (<10^4Ohm), Shore A 95
- z Polypropylene tyre black

4) Surface finishing

- C Chrome plated
- E Sheet steel
- G Yellow chrome plated
- K Solid plastic
- Z Zinc passivated

5) Attachment

- G Threaded stem
- L Bolt hole
- P Plate
- R Expanding socket
- Z Fixing stem
- KO Polyamide socket

*Marking of the electrically conductive tyre can be shown with a yellow dot on the outer diameter of the tyre.

Plate

PB
54x54 mm
SE 40x40 mm

PC
60x60 mm
SE 47x47/37x37 mm

PD
77x67 mm
SE 61x51/50x42 mm

PF
95x70 mm
SE 75x45/72x52 mm

PG
104x84 mm
SE 72x52/80x60 mm

PH
104x80 mm
SE 72x52/80x60 mm

PI
115x85 mm
SE 80x55/60 mm

PK
138x109 mm
SE 105x75/80 mm

PS
Sonderabmessungen

Bolt hole

LC
Ø 10,2/11 mm

LD
Ø 12,2/13 mm

Threaded stem

GC
M 10x25 mm

GD
M 12x25 mm

GI
M 12x15 mm

GU
1/2 – UNC13 x1

Expanding socket

R
Internal tube measurement see chapter »Accessories«

Fixing stem

CS
(Flachzapfen)

522
Ø 24x45 mm/(M8/19)

622
Ø 28x45 mm/(M8/19)

Available sockets see chapter »Accessories«

Nylon socket stem

K0
Ø 11 mm
Länge 33,4 mm

Available sockets see chapter »Accessories«

Tapped hole always in travel direction.

On request also available with tapped hole across to travel direction.

Produkthaftung/AGBs

Sehr geehrter Rollenkunde,

gemäß der im »Produkthaftungsgesetz« definierten Haftung des Herstellers für seine Produkte sind die nachfolgenden Informationen über Räder und Rollen zu beachten. Die Nichtbeachtung entbindet den Hersteller von seiner Haftungspflicht.

1.0 Produktinformation und bestimmungsgemäße Verwendung

Räder und Rollen im Sinne dieser Definition sind Bauteile, die im Allgemeinen austauschbar sind und an dafür vorgesehene Geräte, Möbel und Transportsysteme oder hierzu artverwandte Produkte zur Fahrbarmachung angebaut werden.
Diese Produktinformation bezieht sich auf Räder und Rollen, insbesondere auf passiv lenkende Rollen (Lenkrollen), für nicht maschinell bewegte Fahrzeuge und Geräte, im Folgenden Objekte genannt, die üblicherweise nicht schneller als mit Schrittgeschwindigkeit und nicht im Dauerbetrieb bewegt werden. Räder und Rollen im Sinne dieser Produktinformation können für folgende Anwendungsbereiche eingeteilt werden:

Wohnbereich
z. B. Sitzmöbel, Wohnmöbel

Dienstleistungsbereich (allg. Dienstleistungsbereich)
z. B. Einkaufswagen, Büromaschinen

Krankenhausbereich
z. B. Krankenbetten

Industrieller Bereich mittlere und schwere Tragfähigkeit
z. B. Transportgeräte

Zur bestimmungsgemäßen Verwendung gehört insbesondere die fachgerechte Montage:

- Das Produkt muss an allen dafür vorgesehenen Punkten fest mit dem Objekt verbunden werden.
- Das Objekt muss an diesen Stellen ausreichende Festigkeit haben.
- Die Funktion des Produktes darf durch die Montage nicht beeinträchtigt oder verändert werden.
- Lenkrollen müssen so montiert werden, dass ihre Schwenkachsen senkrecht stehen.
- Bockrollen müssen so montiert werden, dass ihre Radachsen zueinander fluchten.
- An einem Objekt sind nur Lenkrollen gleicher Art zu verwenden. Werden auch Bockrollen angebaut, so dürfen nur die hierfür vom Hersteller empfohlenen Rollen montiert werden.

Für Feuchträume, bei direkter Bewitterung, in Meeresnähe oder für den Einsatz in aggressiver, korrosionsfördernder Umgebung müssen Produkte in Sonderausführung spezifiziert werden. Bei Verwendung im Temperaturbereich unter 5 °C und über 30 °C sind Produkte in Sonderausführung zu spezifizieren. Auf keinen Fall dürfen Standardprodukte unter diesen Bedingungen mit Nennlast betrieben werden.
Rad, Gehäuse, Feststelleinrichtung und Achszubehör bilden eine Funktionseinheit. Haftungspflicht besteht nur für unsere Originalprodukte. Bei der Auswahl der Rollen müssen alle möglichen Belastungen bekannt sein. Andernfalls sind diese mit ausreichenden Sicherheitszuschlägen abzuschätzen.

2.0 Fehlgebrauch

Ein Fehlgebrauch – d. h. die nicht bestimmungsgemäße Produktnutzung von Rädern und Rollen – liegt beispielsweise vor, wenn:

- die Räder und Rollen mit einer höheren Traglast zum Einsatz kommen als die max. Tragfähigkeit im Katalog ausweist,
- der Einsatz auf ungeeignetem, unversiegeltem, unebenem Boden erfolgt,
- zu hohe oder zu niedrige Umgebungstemperaturen vorliegen,
- ein Gerät mit festgestellten Rollen gewaltsam bewegt wird,
- besonders aggressive Medien einwirken können,
- unsachgemäß grobe Stoß- und Fallbelastungen zur Wirkung kommen,
- Fremdkörper in die Bandagen eindringen können,
- die Räder und Rollen mit einer zu hohen Geschwindigkeit eingesetzt werden,
- Veränderungen vorgenommen werden, die nicht mit dem Hersteller abgestimmt sind.

3.0 Produktleistung

Sofern die Produktleistung nicht in unseren Katalogen, Prospekten, Leistungsbeschreibungen etc. konkret festgelegt ist, müssen die Anforderungen an unsere Rollen bzw. deren Bauteile mit uns vereinbart werden. Richtungsweisend hierbei sind die einschlägigen DIN-, ISO- und CEN-Normen sowie die Güterichtlinie RAL-RG 607/10.

4.0 Produktwartung

Räder und Rollen müssen je nach Erfordernis regelmäßig

- durch Nachfetten von Lagerstellen
- durch Nachstellen von lösbaren Verbindungen gewartet werden.

Es dürfen nur solche Reinigungsmittel verwendet werden, die keine korrosionsfördernden und schädigenden Bestandteile enthalten. Rollen bzw. deren Bauteile sind zu ersetzen, sobald Funktionsstörungen auftreten.

5.0 Informations- und Instruktionspflichten

Zur Erfüllung der Informations- und Instruktionspflichten sowie der Wartungsarbeiten nach dem Produkthaftungsgesetz stehen zur Verfügung:

- für den Handel/Weiterverarbeiter: Kataloge mit Produkt und Benutzerinformation
- für den Benutzer: Produkt- und Benutzerinformation.

Zur Sicherstellung der Funktion von Rädern und Rollen

- ist der Handel gehalten, diese Produktinformation (Punkt 1.0–5.0) und die Benutzerinformation zu beachten und bei Bedarf vom Hersteller anzufordern und an den Weiterverarbeiter auszuhändigen.
- sind Verarbeiter gehalten, diese Produktinformation (Punkt 1.0–5.0) zu beachten und bei Bedarf vom Hersteller oder Handel anzufordern und an den Benutzer weiterzugeben.

Überlastungssymbole

der Tragfähigkeit

durch Stoß und Fall

durch unebene Böden

durch Bewegen im festgestellten Zustand

durch Querkraft

durch chemische Medien

durch thermische Einwirkungen

durch überhöhte Geschwindigkeit: max. 4 km/h

Gefahrensymbole

Unterlassungssymbol

Allgemeine Geschäftsbedingungen

Es gelten ausschließlich die allgemeinen Geschäftsbedingungen der Colson Rollen GmbH, deren Inhalt unter www.colson-rollen-raeder.de/agb.html zum Download zur Verfügung steht.

Der Inhalt dieses Kataloges wurde mit größter Sorgfalt erarbeitet. Etwaige Fehler und Farbabweichungen können nicht ausgeschlossen werden. Maße und Gewichte unterliegen branchenüblichen, fertigungstechnisch bedingten Abweichungen. Tragfähigkeitsangaben beziehen sich immer auf bestimmte, produkttypische Einsatzbedingungen. Änderungen, die dem Fortschritt dienen, behalten wir uns vor.

Product liability
General sales conditions

Dear Customer,

According to the definition of the liability of manufacturers for the products they produce, as given in the “law of Liability for Products”, the following information about wheels and castors applies. Deviation from this information, as written, releases the manufacturer of it’s liability.

1.0 Product Information and Determined Uses

Wheels and castors, according to this definition, are components that are generally replacable. They are installed on equipment, furniture, material handling systems or similar products to make these products mobile. This product information refers to castors and wheels, particulary to swivel castors (not steered castors) which are used an nonpowered equipment; at a speed not to exceed the normal walking speed and not being used continuously. Castors and wheels, according to this product information, can be classified by application into the following categories:

Domestic Uses
i.e. seating, furniture

General
i.e. shopping carts, office equipment

Health care
i.e. beds, carts etc.

Industrial Uses
i.e. material handing of all load capacities

Castors and wheels can have a long and trouble free life if the following criteria are adhered to:

- correct and secure mounting at the designated location
- the mounting location must have adequate strength and material for a positive attachement
- the operation of the castor must not be affected by the attaching
- the swivel bearing king stem axis must be vertical at all times
- rigid castors must have their wheels axles perpendicular to the direction of travel. If only swivel castors are used they must be of similar types
- if rigid castors are used in conjunction with swivel castors, all castors must be compatible and in accordance with the specifications recommended by the manufacturer

For use in temperatures below 5 °C (40 °F) and above 30 °C (85 °F), the performance of the castor can be impaired, particulary the load capacity, as stated, can be affected when used in temperatures below or above these stated limits. Special components must be specified. Castors are made of component parts. The manufacture is only liable for the original components incorporated in the assembled castor. When selecting a castor, it is necessary to take into consideration the technical details in the published charts for a castor.

2.0 Misuse

The word “misuse” is defined as:

- Overloading
- Unsuitable, unsealed floor conditions
- Excessive (high or low) temperatures
- Failure to use brakes properly
- Exposure to a caustic environment
- Excessive shock loading
- Foreign objects penetrating the wheel tread
- Excessive speed
- Changes made to components and to assembled castors without prior agreement and approval of the original manufacturer

3.0 Product Capability

Should the user not find the required product in the manufacturer’s catalogues, leaflets, descriptive literature, etc. then any new castor designed for a particular application has to be fully approved by the manufacturer. New designs must be subject to the relevant DIN-, ISO-, CEN-Standards as well as the standard set forth in the Quality Standard RAL-RG 607/10.

4.0 Maintenance

The maintenance of castors is usually:

- Regreasing the axle and swivel bearings and removing any debris from these areas.
- Retightening the axle and/or any adjustable fittings.

If cleaning agents are used, these agents must not contain corrosive or granular elements.

5.0 Product-Information and User Guide

It is necessary to insure that the Product Information and User Guide are made available as required and that the reseller insures that his customer is furnished with the appropriate catalogues, etc.; that the Original Equipment Manufacturer, on whose equipment the product is attached, insures the end usercolour differences cannot be guaranteed. Dimensions and weights are within the normal industry manufacturing standards. The indication of load capacities are always referring to certain conditions of use which are typical for this sort of product. All indications are subject to progressive has the Product Information and User Guide. To insure proper performance of the castors and wheels, the reseller must consider the Product Information (1.0 to 5.0). This product information can be supplied for distribution to the manufacturer of the equipment. The manufacturer of the equipment must refer to the product Information (1.0 to 5.0) and User Guide. Copies of this Product Information and User Guide may be ordered from the castor manufacturer for distribution to the end user.

General conditions of sale and delivery

The terms and conditions of Colson Rollen GmbH (Germany) are valid in general and can be downloaded from the website www.colson-castors.de/terms-of-use.html.

Omission-Symbol

of load capacity

through shock or fall

through uneven floor

throug moving when brake applied

through lateral forces

through chemical substances

through temperature influences

through exessive speed: max. 4 km/h

Danger-Symbol

Forbidden-Symbol

This catalogue has been carried out with attention and care. Possible mistakes and colour differences cannot be guaranteed. Dimensions and weights are within the normal industry manufacturing standards. The indication of load capacities are always referring to certain conditions of use which are typical for this sort of product. All indications are subject to progressive changes.

Colson Rollen GmbH

Industriestraße 8
Industriegebiet West 1
42499 Hückeswagen

Tel. +49 (0)2192 9368 0
Fax +49 (0)2192 9368 477

info@colson-rollen.com
www.colson-rollen.com

Impressum
V.i.S.d.P.: Ernst Jan Venema
Redaktion: Sandra Longobardi
Konzept/Gestaltung: margo.eu

Fotografie: Titel (v.o.l.n.u.r.): ©06photo–Fotolia, ©Kzenon–shutterstock, ©spotmatikphoto–Fotolia, ©lvdesign77–iStock, ©wavebreakmedia–shutterstock, ©industrieblick–Fotolia, ©fotoali–shutterstock, ©industrieblick–Fotolia;
S. 6, S. 91, S. 147: ©Denys Prykhodov–shutterstock;
S. 10: ©wavebreakmedia–shutterstock; S. 20: ©lvdesign77–iStock;
S. 70: ©spotmatikphoto–Fotolia; S. 98: ©fotoali–shutterstock;
S. 118: ©industrieblick–Fotolia; S. 122: ©industrieblick–Fotolia;
S. 160 (oben): ©Andy Nowack–Fotolia; S. 167: ©Jenov Jenovallen–Fotolia;
S. 170: ©Patrick Daxenbichler–Fotolia

© Copyright: Colson Rollen GmbH, Februar 2022
Nachdruck sowie Vervielfältigung, auch auszugsweise, sind ohne Genehmigung von Colson Rollen nicht gestattet.

Editorial
V.i.S.d.P.: Ernst Jan Venema
Editor: Sandra Longobardi
Concept/Design: margo.eu

Photography: Title (f.t.l.t.b.r.): ©06photo–Fotolia, ©Kzenon–shutterstock, ©spotmatikphoto–Fotolia, ©lvdesign77–iStock, ©wavebreakmedia–shutterstock, ©industrieblick–Fotolia, ©fotoali–shutterstock, ©industrieblick–Fotolia;
p. 6, p. 91, p. 147: ©Denys Prykhodov–shutterstock;
p. 10: ©wavebreakmedia–shutterstock; p. 20: ©lvdesign77–iStock;
p. 70: ©spotmatikphoto–Fotolia; p. 98: ©fotoali–shutterstock;
p. 118: ©industrieblick–Fotolia; p. 122: ©industrieblick–Fotolia;
p. 160 (top): ©Andy Nowack–Fotolia; p. 167: ©Jenov Jenovallen–Fotolia;
p. 170: ©Patrick Daxenbichler–Fotolia

© Copyright: Colson Rollen GmbH, February 2022
The reprinting or copying of this catalogue - or parts thereof - is expressly forbidden without prior permission from Colson.